ԱՐԱԳՅՈՒՂ ԲՆԱԿԱՎԱՅՐԻ 1-ԻՆ ՓՈՂՈՑԻ ՋՐԱԳԾԻ ԿԱՌՈՒՑՄԱՆ ԱՇԽԱՏԱՆՔՆԵՐ

Պատվիրատու ***Նաիրիի համայնքապետարան***

Պայմանագիր № **ԿՄԱՀ-ԳՀԾՁԲ-26/10**

ԳԻՐՔ 2. ԱՇԽԱՏԱՆՔԱՅԻՆ ԳԾԱԳՐԵՐ

«ՖԻ ՊՐՈԵԿՏ» ՍՊԸ տնօրեն Ա. Բարսեղյան

Նախագծի գլխավոր ճարտարագետ Ն. Սարգսյան

ք. Երևան
2026թ.

ԱՇԽԱՏԱՆՔԱՅԻՆ ՆԱԽԱԳԾԻ ԿԱԶՄԸ

Գիրք 1 - Աշխատանքի կազմակերպման նախագիծ

Գիրք 2 - Աշխատանքային գծագրեր

Գիրք 3 - Ծավալաթերթ-նախահաշիվ

Գիրք 4 - Նախահաշիվներ

Բանվորական գծագրերի հիմանական լրակազմի ամփոփագիր

Հ/Հ	Գծագրի անվանումը	Գույք N	Ծանոթ.
1	Ընդհանուր տվյալներ	1	
2	Արագյուղ բնակավայրի նախագծվող ջրամատակարարման բաշխիչ ցանցի գլխավոր հատակագիծ Մ 1:5000	2	
3	Նախագծվող W_1 ջրագծի ուղեգծի հատակագիծ ՆԿ 0+00 - ՆԿ 3+75, Մ 1:1000	3	
4	Նախագծվող W_1 ջրագծի ուղեգծի հատակագիծ ՆԿ 3+75 - ՆԿ 8+61, Մ 1:1000	4	
5	Նախագծվող W_1 ջրագծի երկայնական կտրվածք ՆԿ 0+00 - ՆԿ 3+00	5	
6	Նախագծվող W_1 ջրագծի երկայնական կտրվածք ՆԿ 3+00 - ՆԿ 6+00	6	
7	Նախագծվող W_1 ջրագծի երկայնական կտրվածք ՆԿ 6+00 - ՆԿ 8+61	7	
8	Նախագծվող W_1 ջրագծի լայնական կտրվածք ՆԿ 0+25 - ՆԿ 2+00	8	
9	Նախագծվող W_1 ջրագծի լայնական կտրվածք ՆԿ 2+00 - ՆԿ 4+50	9	
10	Նախագծվող W_1 ջրագծի լայնական կտրվածք ՆԿ 4+50 - ՆԿ 7+00	10	
11	Նախագծվող W_1 ջրագծի լայնական կտրվածք ՆԿ 7+00 - ՆԿ 8+25, հանգույց Հ-1	11	
12	Նախագծվող W_1 ջրագծի ջրամատակարարման հորեր ՋՀ-1, ՋՀ-2 և ՋՀ-3	12	
13	Նախագծվող W_1 ջրագծի ջրամատակարարման հորեր ՋՀ-4, ՋՀ-5 և ՋՀ-7	13	
14	Նախագծվող W_1 ջրագծի ջրամատակարարման հորեր, ՋՀ-8 և ՋՀ-10	14	
15	Նախագծվող W_1 ջրագծի աշխատանքների ծավալներ	15	
16	Նախագծվող W_1 ջրագծի աշխատանքների ծավալներ	16	
17	Նախագծվող W_2 ջրագծի ուղեգծի հատակագիծ ՆԿ 0+00 - ՆԿ 1+57, Մ 1:1000 երկայնական կտրվածք ՆԿ 0+00 - ՆԿ 1+57	17	
18	Նախագծվող W_2 ջրագծի լայնական կտրվածք ՆԿ 0+00 - ՆԿ 1+50	18	
19	Նախագծվող W_2 ջրագծի աշխատանքների ծավալներ	19	
20	Նախագծվող W_2 ջրագծի ջրաչափական հորի հատակագիծ	20	
21	Նախագծվող W_2 ջրագծի ջրաչափական հորի կտրվածք 1-1	21	
22	Նախագծվող W_3 ջրագծի ուղեգծի հատակագիծ ՆԿ 0+00 - ՆԿ 1+16, Մ 1:1000 երկայնական կտրվածք ՆԿ 0+00 - ՆԿ 1+16	22	
23	Նախագծվող W_3 ջրագծի լայնական կտրվածք ՆԿ 0+00 - ՆԿ 1+00, ջրամատակարարման հոր ՋՀ-9	23	
24	Նախագծվող W_3 ջրագծի աշխատանքների ծավալներ	24	
25	Նախագծվող 11-րդ ջրամատակարարման հորի աշխատանքների ծավալներ	25	
26	Նոր տեղադրվող D=1.5մ տրամագծի հրշեջ հիդրանտի հորերի հատակագիծ Մ 1:20 կտրվածք	26	
27	Նոր տեղադրվող D=1.5մ տրամագծի հրշեջ հիդրանտի հորերի ծավալներ	27	
28	Նոր տեղադրվող D=1.5մ տրամագծի հրշեջ հիդրանտի հորերի հատակագիծ Մ 1:20 կտրվածք	28	
29	Նոր տեղադրվող D=1.5մ տրամագծի հրշեջ հիդրանտի հորերի ծավալներ	29	
30	Արագյուղ բնակավայրի մասնավոր տների մուտքագծերի իրականացման հատակագծեր, կտրվածքներ	30	
31	Պոլիմերավազային հորում սարքավորումների և ձևավոր մասերի մոնտաժման սխեմաներ, հատակագծեր, կտրվածքներ և մասնագիր (նախագծվող ջրատարի վրա)	31	
32	Անհատական տնային միացումների աշխատանքների ծավալներ	32	
33	Պելիմերավազային ջրաչափական հորի չափագրական գծագրեր և տեխնիկական ցուցանիշների աղյուսակ	33	
34	Ջրամատակարարման Ե/Բ կլոր հորեր D=2.0 մ, Հ/հաշվ=1.5մ	34	
35	Ջրամատակարարման Ե/Բ կլոր հորեր D=1.5 մ, Հ/հաշվ=1.5մ	35	
36	Ջրամատակարարման Ե/Բ կլոր հորեր D=1.0 մ, Հ/հաշվ=1.5մ	36	

ՎԿԱՅԱԿՈՉՎՈՂ ԵՎ ՀԱՐԱԿԻՑ ՓԱՍՏԱԹՂԹԵՐԻ ԱՄՓՈՓԱԳԻՐ

Նշանակումը	Անվանումը	Ծանոթություն
ՎԿԱՅԱԿՈՉՎՈՂ ՓԱՍՏԱԹՂԹԵՐ		
ՀՀՇՆ 40-01.02	Ջրամատակարարում. Արտաքին ցանցեր և կառույցներ	
ՀՀՇՆ 13-02-2022	Անվտանգության տեխնիկան շինարարությունում	
ՀՀՇՆ I-3.01.01-2008	Շինարարական արտադրության կազմակերպում	
ՀՀՇՆ 52-01-2021	Բետոնե և երկաթբետոնե կոնստրուկցիաներ	
ՀՀՇՆ 20.04-2020	Երկրաշարժադիմացկուն շինարարություն. Նախագծման նորմեր	
ՀՀՇՆ 32.01-2022	Ավտոմոբիլային ճանապարհներ	
ՀՀՇՆ 52-01	Բետոնե և երկաթբետոնե կոնստրուկցիաներ	
ՀՀՇՆ 30-02-2022	Տարածքի բարեկարգում	
Շենքեր և շինություններ	Ջրամատակարարաման փաստաթղթեր	
Կառույցների տիպային կոնստրուկցաներ և դետալներ	Ցանցերի և կառուցվածքների համար	
	Սարքավորումների, ձևավոր մասերի և արմատուրաների ալբոմ	
Սերիա 4.900-8, թող-1	Խողովակներ և նրանց միացումներ	
թող-2	Խողովակների արմատուրա	

ԸՆԴՀԱՆՈՒՐ ՏՎՅԱԼՆԵՐ

1. Ջրամատակարարաման համակագի նախագիծը մշակվել է համաձայն՝

ա) պատվիրատուի կողմից տրված առաջադրանքի,

բ) ելակետային փաստաթղթերի,

գ) ջրամատակարարումով ապահովելու ինժեներա-տեխնիկական պայմանների,

դ) ինժեներա-հետախուզական և ինժեներա-երկրաբանական հետազոտությունների արդյունքների հիման վրա,

ե) հաշվարկային տվյալների:

2. Սառեցման խորությունը կազմում է 0.90 մ:

Նախագիծը մշակված է համաձայն գործող նորմերի և կանոնների

Նախագծի գլխավոր ճարտարագետ Ն. Սարգսյան

«ՖԻ ՊՐՈԵԿՏ» ՍՊԸ			Պատվիրատու - Նաիրիի համայնքապետարան	Պայմանագիր N ԿՄՆՀ-ԳՀԾՁԲ-26/10	
Ն. Գ. Ճ.	Ն. Սարգսյան		Արագյուղ բնակավայրի 1-ին փողոցի ջրագծի կառուցման աշխատանքներ»		
Նախագծ.	Ա. Ղուկասյան				
Ստուգեց	Գ. Գասպարյան		Ընդհանուր տվյալներ	Փուլ	Թերթ	Թերթեր
				Ա. Ն.	1	36

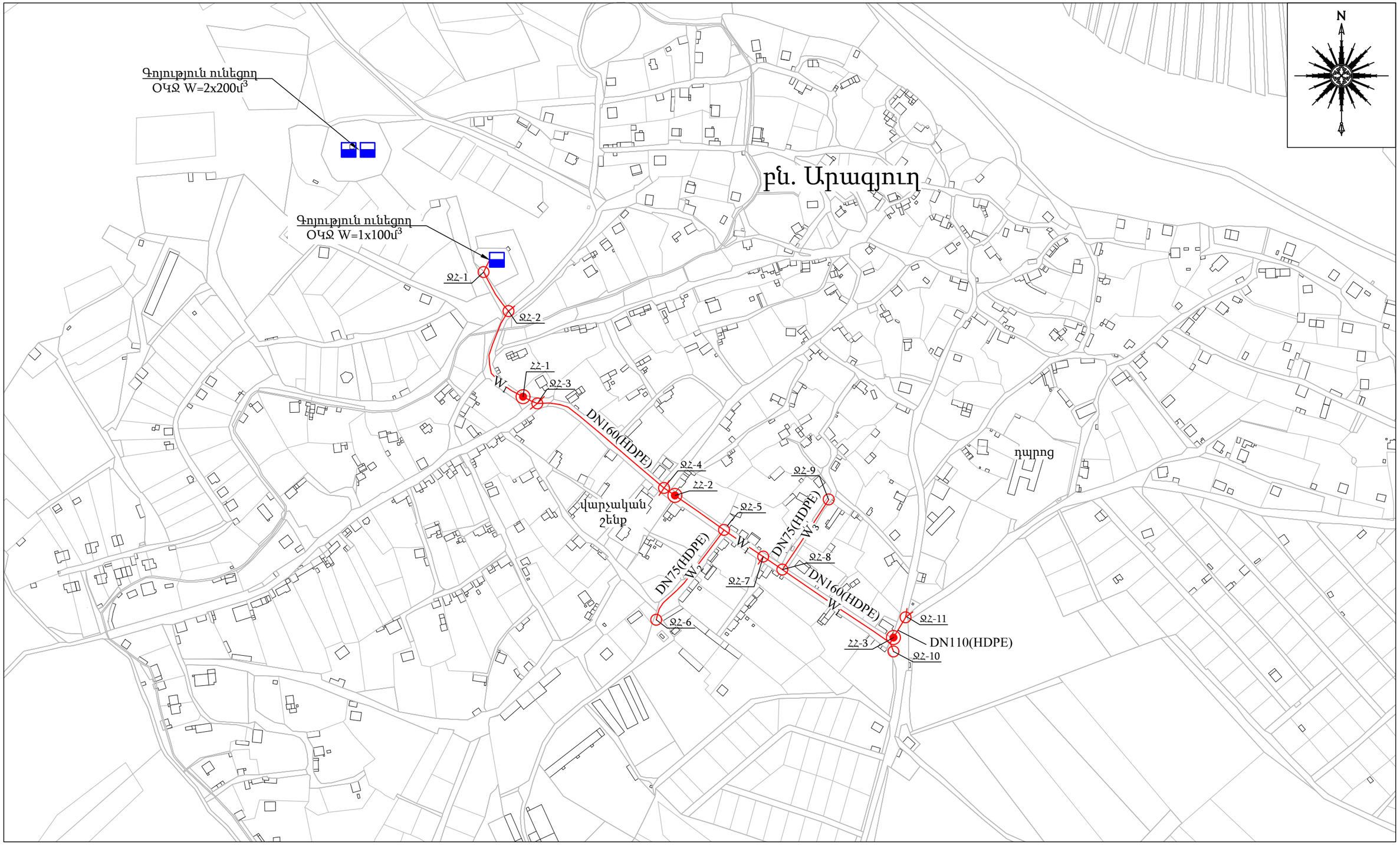

ՊԱՅՄԱՆԱԿԱՆ ՆՇԱՆՆԵՐ

- Գոյություն ունեցող օրվա կարգավորման ջրամբար
- D(HDPE) W_n — Բաշխիչ ցանցի նոր նախագծվող պոլիէթիլենային ջրագծեր
- Բաշխիչ ցանցում նախագծվող ջրամատակարարման փականային հորեր
- Բաշխիչ ցանցում նախագծվող հրշեջ հիդրանտի հորեր

ԾԱՆՈԹՈՒԹՅՈՒՆ

1. Սույն գլխավոր հատակագծում գոյություն ունեցող ցանցի խողովակաշարերը ներկայացված չեն, քանի որ դրանց վերաբերյալ ինֆորմացիա չկա:

«ՖԻ ՊՐՈԵԿՏ» ՍՊԸ			Պատվիրատու - Նաիրիի համայնքապետարան		Պայմանագիր N ԿՄՆՀ-ԳՀԾՁԲ-26/10	
Ն. Գ. Ճ.	Ն. Սարգսյան		«Արագյուղ բնակավայրի 1-ին փողոցի ջրագծի կառուցման աշխատանքներ»			
Նախագծ.	Ա. Ղուկասյան					
Ստուգեց	Գ. Գասպարյան		Արագյուղ բնակավայրի նախագծվող ջրամատակարարման բաշխիչ ցանցի գլխավոր հատակագիծ Մ 1:5000	Փուլ	Թերթ	Թերթեր
				Ա. Ն.	2	36

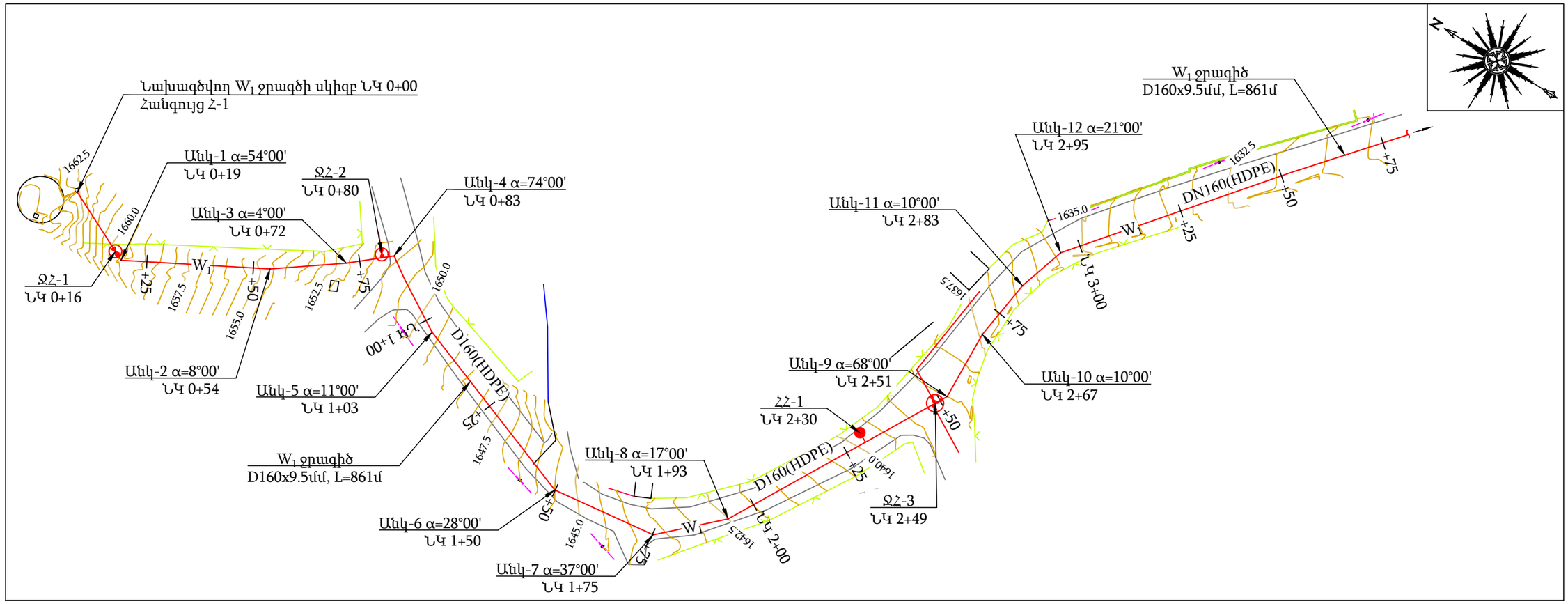

ՊԱՅՄԱՆԱԿԱՆ ՆՇԱՆՆԵՐ

D(HDPE) —— W_n ——	Բաշխիչ ցանցի նոր նախագծվող պոլիէթիլենային ջրագծեր
○	Բաշխիչ ցանցում նախագծվող ջրամատակարարման փականային հորեր
◉	Բաշխիչ ցանցում նախագծվող հրշեջ հիդրանտի հորեր

Ծանոթություն

1. Սույն թերթը նայել N 2 և 4-16 թերթերի հետ համատեղ:

«ՖԻ ՊՐՈԵԿՏ» ՍՊԸ			Պատվիրատու - Նաիրիի համայնքապետարան		Պայմանագիր N ԿՄՆՀ-ԳՀԾՁԲ-26/10	
			«Արագյուղ բնակավայրի 1-ին փողոցի ջրագծի կառուցման աշխատանքներ»			
Ն. Գ. Ճ.	Ն. Սարգսյան					
Նախագծ.	Ա. Ղուկասյան					
Ստուգեց	Գ. Գասպարյան		Նախագծվող W_1 ջրագծի ուղեգծի հատակագիծ ՆԿ 0+00 - ՆԿ 3+75, Մ 1:1000	Փուլ	Թերթ	Թերթեր
				Ա. Ն.	3	36

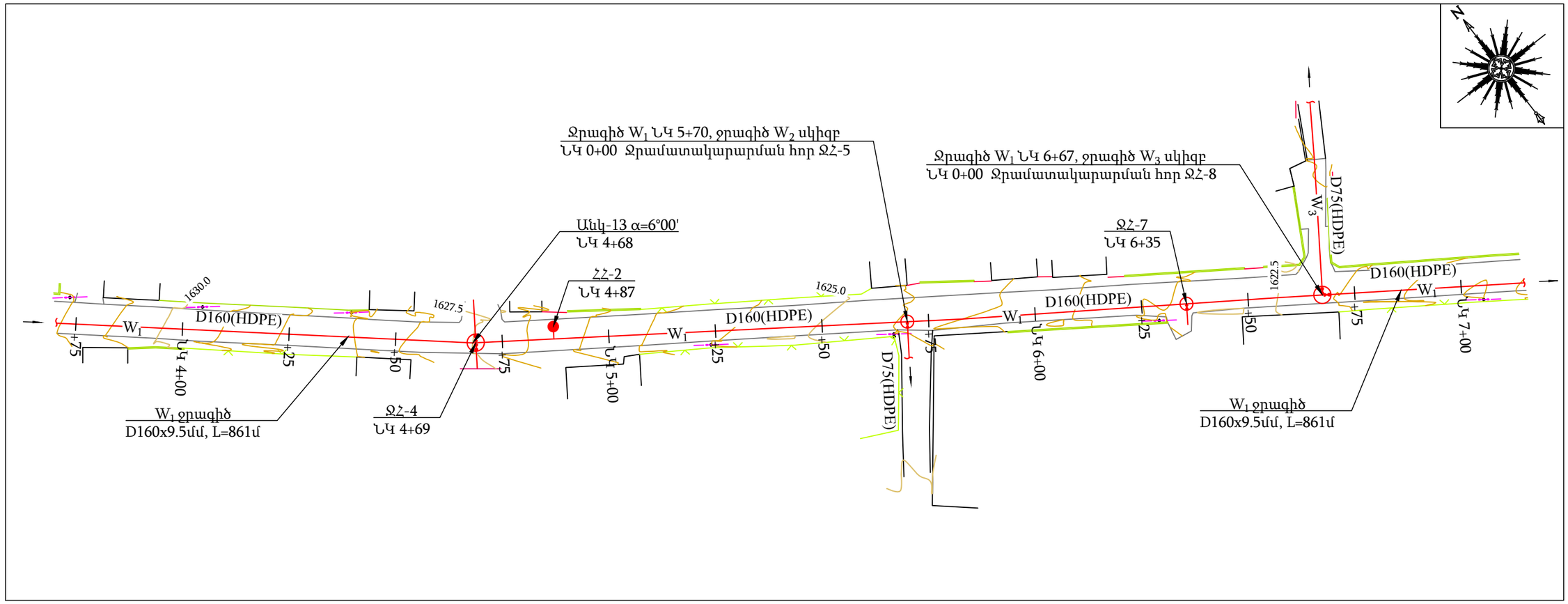

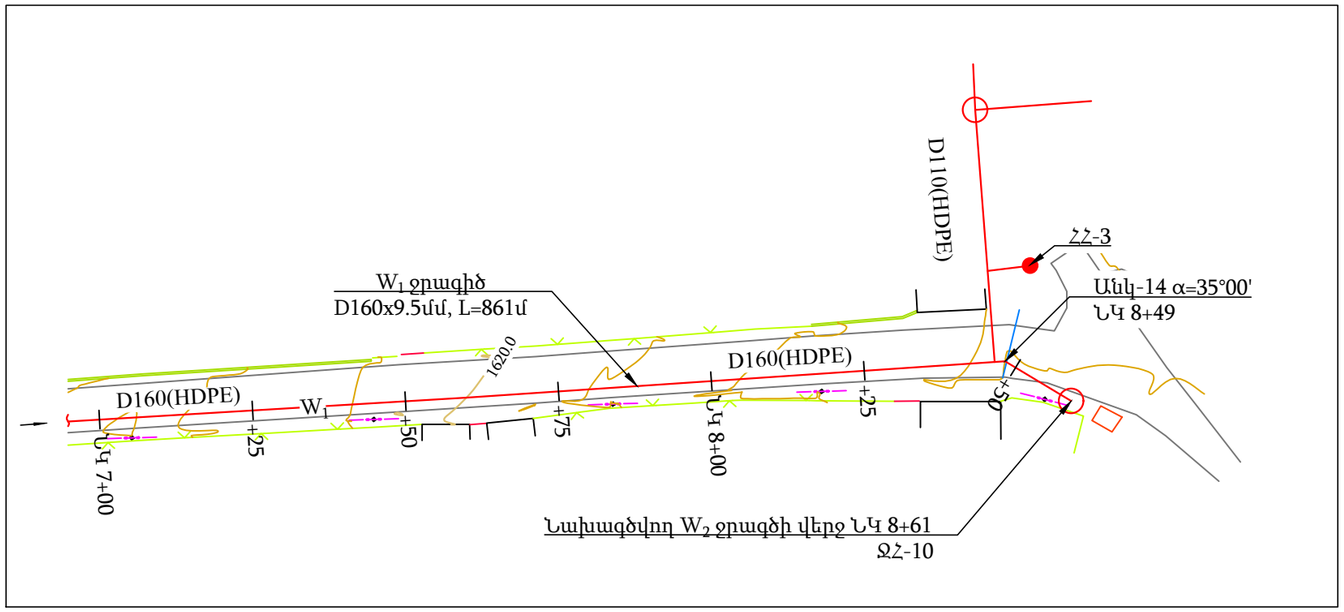

ՊԱՅՄԱՆԱԿԱՆ ՆՇԱՆՆԵՐ

D(HDPE) — W_n	Բաշխիչ ցանցի նոր նախագծվող պոլիէթիլենային ջրագծեր
○	Բաշխիչ ցանցում նախագծվող ջրամատակարարման փականային հորեր
◉	Բաշխիչ ցանցում նախագծվող հրշեջ հիդրանտի հորեր

Ծանոթություն

1. Սույն թերթը նայել N 2, 3 և 5-16 թերթերի հետ համատեղ:

«ՖԻ ՊՐՈԵԿՏ» ՍՊԸ			Պատվիրատու - Նաիրիի համայնքապետարան		Պայմանագիր N ԿՄՆՀ-ԳՀՇՁԲ-26/10	
			«Արագյուղ բնակավայրի 1-ին փողոցի ջրագծի կառուցման աշխատանքներ»			
Ն. Գ. Ճ.	Ն. Սարգսյան					
Նախագծ.	Ա. Ղուկասյան					
Ստուգեց	Գ. Գասպարյան		Նախագծվող W_1 ջրագծի ուղեգծի հատակագիծ ՆԿ 3+75 - ՆԿ 8+61, Մ 1:1000	Փուլ	Թերթ	Թերթեր
				Ա. Ն.	4	36

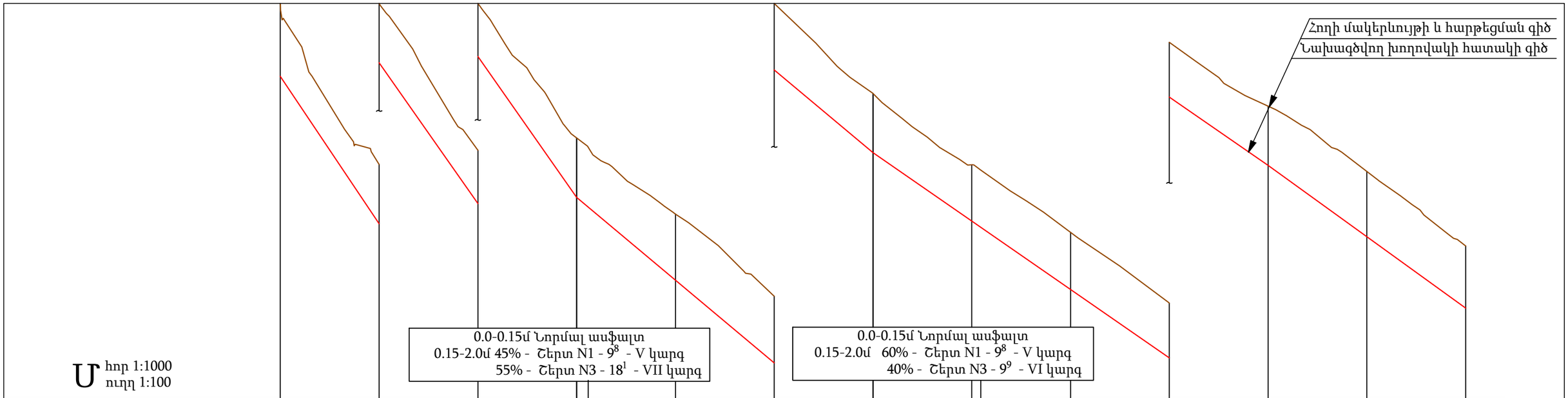

Ս հոր 1:1000
ուղղ 1:100

Բնահողի խումբը		30% - Շերտ N1 - 9⁸ - V կարգ 70% - Շերտ N3 - 18¹ - VII կարգ				0.0-0.15մ Նորմալ ասֆալտ 0.15-2.0մ 50% - Շերտ N1 - 9⁸ - V կարգ 50% - Շերտ N2 - 9⁹ - VI կարգ				0.0-0.15մ Քայքայված ասֆալտ 0.15-2.0մ 75% - Շերտ N1 - 9⁸ - V կարգ 25% - Շերտ N3 - 9⁹ - VI կարգ				
Հողի մակերևույթի նիշերը	1662.96	1658.90	1655.18	1651.78	1649.86	1647.78	1645.50	1643.70	1641.99	1640.20	1638.59	1636.94	1635.06
Տեղամասի թեքությունը		0.145		0.142		0.084				0.069		0.072	
Երկարությունը		25.0	50.0		75.00		100.0				50.0		
Նիշերը: Խողովակի տակի	61.22	57.50	53.94	50.38	48.29	46.29	44.10	42.38	40.65	38.92	337.10	35.39	33.66
Նիշերը: Խրամուղու տակի	61.12	57.40	53.84	50.28	48.19	46.19	44.00	42.28	40.55	38.82	37.09	35.29	33.56
Նիշերը: Հարթեցման	62.96	58.90	55.18	51.78	49.86	47.78	45.50	43.70	41.99	40.20	38.59	36.94	35.06
Հիդրավլիկական էլեմենտները	Պոլիէթիլենային խողովակ (PE100) ՊՍՏ 18599-2001 Q=9.9լ/վ, D160x9.5մմ, P=1.0ՄՊա, V=0.737մ/վ, 1000i=4.82մ/կմ, Δh=4.98մ												
Փորվածքի խորությունը	1.84	1.50	1.34	1.50	1.67	1.68	1.50	1.42	1.44	1.38	1.50	1.65	1.50
Հեռավորությունը		25	25	25	25	25	25	25	25	25	25	25	25
Նշակետերը	0				1				2				3
Կիլոմետրերը	0												
Ծրագրի պլանը		ԱՆԿ-1 α=54°00′	ԱՆԿ-2 α=8°00′	ԱՆԿ-3 α=4°00′	ԱՆԿ-4 α=74°00′	ԱՆԿ-5 α=11°00′	ԱՆԿ-6 α=28°00′	ԱՆԿ-7 α=37°00′	ԱՆԿ-8 α=17°00′	ԱՆԿ-9 α=31°00′	ԱՆԿ-10 α=10°00′	ԱՆԿ-11 α=10°00′	ԱՆԿ-12 α=21°00′

Ծանոթություն

1. Սույն թերթը նայել N 2-4 և 6-16 թերթերի հետ համատեղ:

«ՖԻ ՊՐՈԵԿՏ» ՍՊԸ			Պատվիրատու - Նաիրիի համայնքապետարան		Պայմանագիր N ԿՄՆՀ-ԳՀԾՁԲ-26/10	
Ն. Գ. Ճ.	Ն. Սարգսյան		«Արագյուղ բնակավայրի 1-ին փողոցի ջրագծի կառուցման աշխատանքներ»			
Նախագծ.	Ա. Դուկասյան					
Ստուգեց	Գ. Գասպարյան		Նախագծվող W_1 ջրագծի երկայնական կտրվածք ՆԿ 0+00 - ՆԿ 3+00	Փուլ	Թերթ	Թերթեր
				Ա. Ն.	5	36

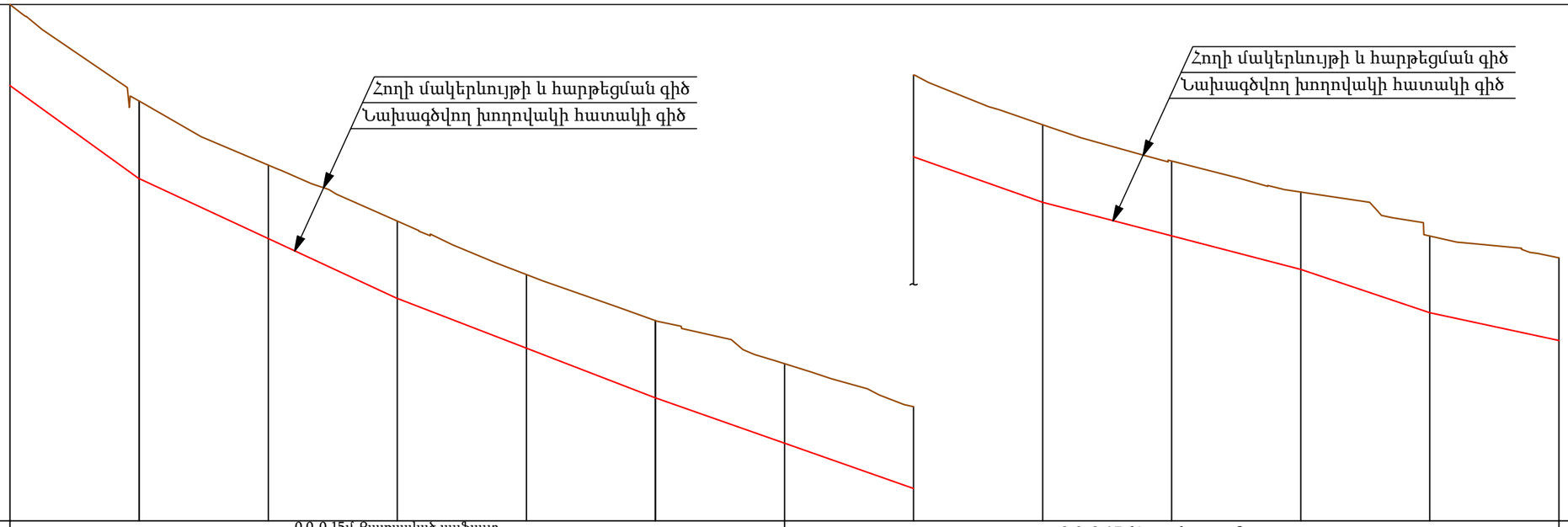

Ս հոր 1:1000
ուղղ 1:100

Բնահողի խումբը	0.0-0.15մ Քայքայված ասֆալտ 0.15-2.0մ 75% - Շերտ N1 - 9^8 - V կարգ 25% - Շերտ N3 - 9^9 - VI կարգ							0.0-0.15մ Նորմալ ասֆալտ 0.15-2.0մ - Շերտ N1 - 9^8 - V կարգ					
Հողի մակերևույթի նիշերը	1635.06	1633.18	1631.94	1630.86	1629.82	1628.93	1628.09	1627.26	1626.29	1625.59	1624.99	1624.14	1623.72
Տեղամասի թեքությունը / Երկարությունը	25.0	0.072 / 50.0		0.046 / 50.0		0.038 / 75.0			0.038 / 50.0		0.026 / 25.0	0.034 / 25.0	0.021
Նիշերը: Խողովակի տակի	33.66	31.78	30.62	29.46	28.49	27.53	26.65	25.78	24.89	24.24	23.59	22.75	22.22
Նիշերը: Խրամուղու տակի	33.56	31.68	30.52	29.36	28.39	27.43	26.55	25.68	24.79	24.14	23.49	22.65	22.12
Նիշերը: Հարթեցման	35.06	33.18	31.94	30.86	29.82	28.93	28.09	27.26	26.29	25.59	24.99	24.14	23.72
Հիդրավլիկական էլեմենտները	Պոլիէթիլենային խողովակ (PE100) ՊՍ 18599-2001 Q=9.9լ/վ, D160x9.5մմ, P=1.0ՄՊա, V=0.737մ/վ, 1000i=4.82մ/կմ, Δh=4.98մ												
Փորվածքի խորությունը	1.50	1.50	1.42	1.50	1.43	1.50	1.54	1.58	1.50	1.45	1.50	1.49	1.60
Հեռավորությունը		25	25	25	25	25	25	25	25	25	25	25	25
Նշակետերը	3				4				5				6
Կիլոմետրերը													
Ծրագրի պլանը	ԱՆԿ-13 α=6°00´												

Ծանոթություն

1. Սույն թերթը նայել N 2-5 և 7-16 թերթերի հետ համատեղ:

«ՖԻ ՊՐՈԵԿՏ» ՍՊԸ			Պատվիրատու - Նաիրիի համայնքապետարան		Պայմանագիր N ԿՄՆՀ-ԳՀԾՁԲ-26/10	
Ն. Գ. Ճ.	Ն. Սարգսյան		«Արագյուղ բնակավայրի 1-ին փողոցի ջրագծի կառուցման աշխատանքներ»			
Նախագծ.	Ա. Ղուկասյան					
Ստուգեց	Գ. Գասպարյան		Նախագծվող W_1 ջրագծի երկայնական կտրվածք ՆԿ 3+00 - ՆԿ 6+00	Փուլ	Թերթ	Թերթեր
				Ա. Ն.	6	36

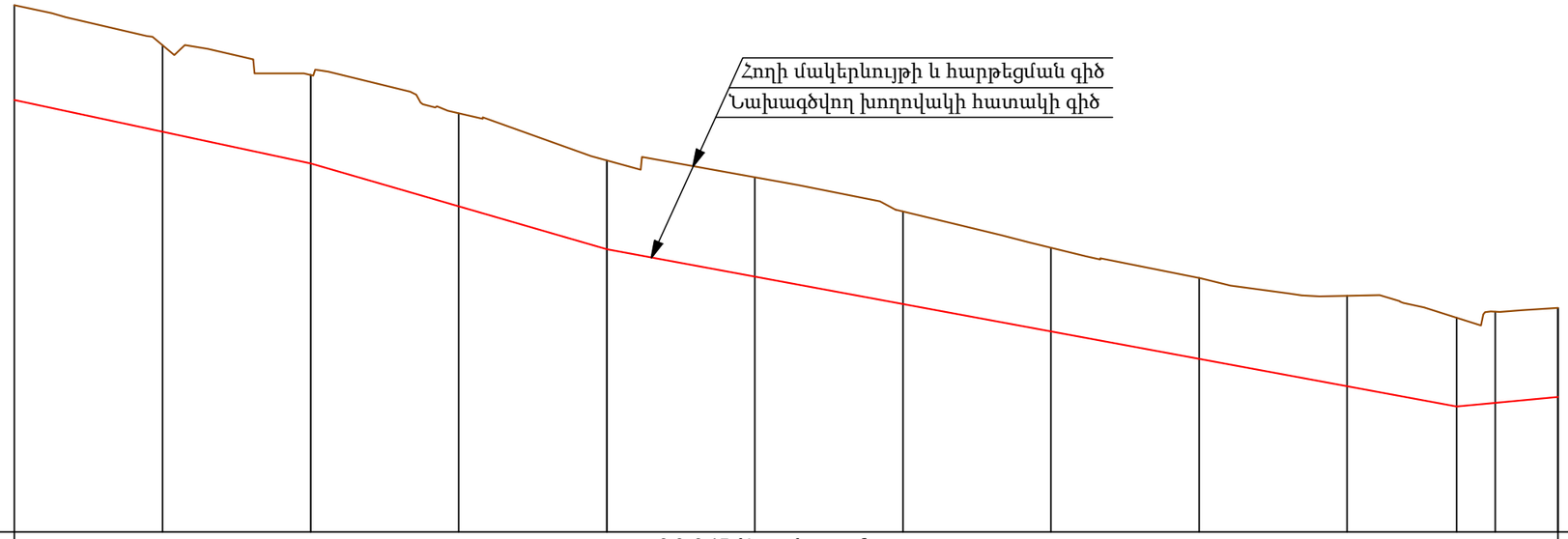

Ս հոր 1:1000
ուղղ 1:100

Բնահողի խումբը	0.0-0.15մ Նորմալ ասֆալտ 0.15-2.0մ - Շերտ N1 - 9^8 - V կարգ												
Հողի մակերևույթի նիշերը	1623.72	1623.04	1622.54	1621.89	1621.10	1620.81	1620.24	1619.62	1619.11	1618.81	1618.45	1618.54	1618.61
Տեղամասի թեքությունը			0.021		0.029						0.018	0.009	
Երկարությունը		50.0	50.00		143.51							17.09	
Նիշերը: Խողովակի տակի	22.22	21.68	21.15	20.42	19.70	19.23	18.78	18.31	17.85	17.38	17.05	17.10	17.21
Նիշերը: Խրամուղու տակի	22.12	21.58	21.05	20.32	19.60	19.13	18.68	18.21	17.75	17.28	16.95	17.00	17.11
Նիշերը: Հարթեցման	23.72	23.04	22.54	21.89	21.10	20.81	20.24	19.62	19.11	18.81	18.45	18.54	18.61
Հիդրավլիկական էլեմենտները	Պոլիէթիլենային խողովակ (PE100) ՊUS 18599-2001 Q=9.9լ/վ, D160x9.5մմ, P=1.0ՄՊա, V=0.737մ/վ, 1000i=4.82մ/կմ, Δh=4.98մ												
Փորվածքի խորությունը	1.60	1.46	1.49	1.57	1.50	1.68	1.56	1.41	1.36	1.53	1.50	1.54	1.50
Հեռավորությունը		25	25	25	25	25	25	25	25	25	25	11	
Նշակետերը	6				7				8				8+61
Կիլոմետրերը													
Ծրագրի պլանը	ԱՆԿ-14 α=35°00′												

Ծանոթություն

1. Սույն թերթը նայել N 2-6 և 8-16 թերթերի հետ համատեղ:

«ՖԻ ՊՐՈԵԿՏ» ՍՊԸ			Պատվիրատու - Նաիրիի համայնքապետարան		Պայմանագիր N ԿՄՆՀ-ԳՀԾՁԲ-26/10	
Ն. Գ. Ճ.	Ն. Սարգսյան		«Արագյուղ բնակավայրի 1-ին փողոցի ջրագծի կառուցման աշխատանքներ»			
Նախագծ.	Ա. Ղուկասյան					
Ստուգեց	Գ. Գասպարյան		Նախագծվող W_1 ջրագծի երկայնական կտրվածք ՆԿ 6+00 - ՆԿ 8+61	Փուլ	Թերթ	Թերթեր
				Ա. Ն.	7	36

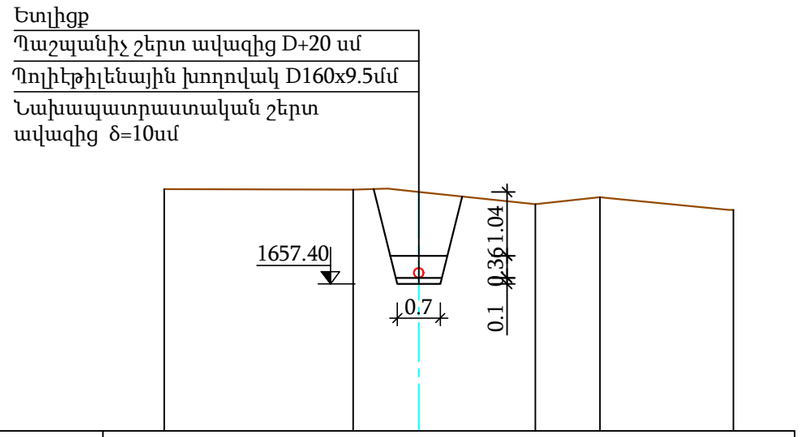

Ս ուղղ 1:100
հոր 1:100

Հողի մակերևույթի նիշեր	1658.94	1658.93	1658.90	1658.69	1658.81	1658.60	
Հեռավորություն		3.08	1.07	1.90	1.06	2.18	

ՆԿ 0+25

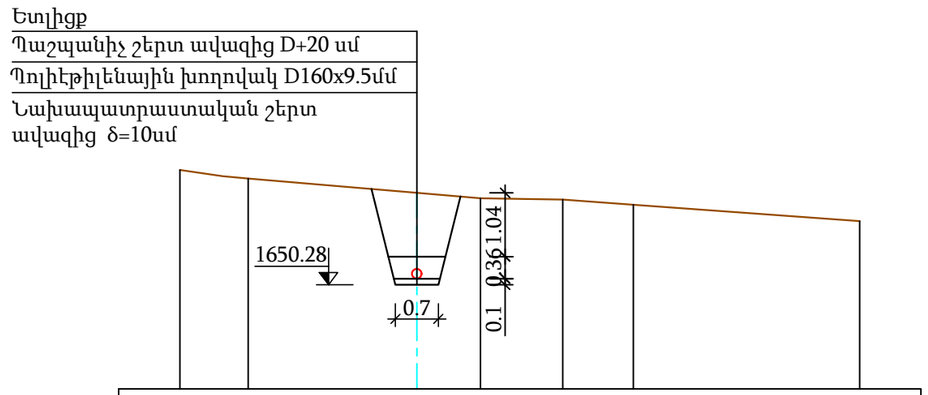

1652.15	1652.01	1651.78	1651.69	1651.67	1651.58	1651.32	
	1.11	2.75	1.04	1.34	1.15	3.69	

ՆԿ 0+75

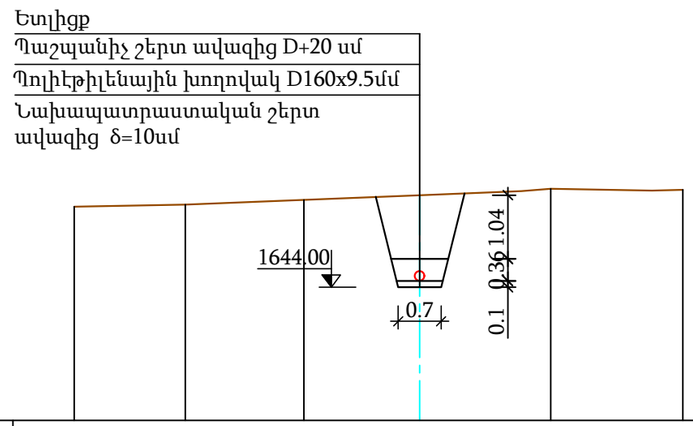

Ս ուղղ 1:100
հոր 1:100

Հողի մակերևույթի նիշեր	1645.31	1645.34	1645.42	1645.50	1645.60	1645.58	
Հեռավորություն		1.81	1.94	1.89	2.14	2.15	

ՆԿ 1+50

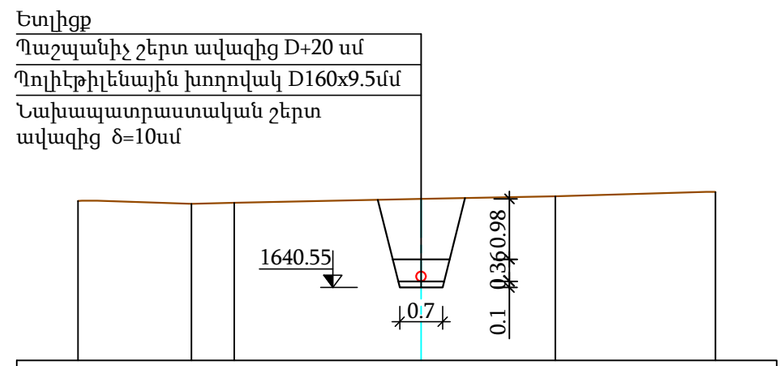

1641.96	1641.91	1641.93	1641.99	1642.04	1642.10	
	1.85	0.70	3.05	2.19	2.61	

ՆԿ 2+00

Ծանոթություն

1. Սույն թերթը նայել N 2-7 և 9-16 թերթերի հետ համատեղ:

«ՖԻ ՊՐՈԵԿՏ» ՍՊԸ			Պատվիրատու - Նաիրիի համայնքապետարան		Պայմանագիր N ԿՄՆՀ-ԳՀԾՁԲ-26/10	
			«Արագյուղ բնակավայրի 1-ին փողոցի ջրագծի կառուցման աշխատանքներ»			
Ն. Գ. Ճ.	Ն. Սարգսյան					
Նախագծ.	Ա. Ղուկասյան					
Ստուգեց	Գ. Գասպարյան		Նախագծվող W_1 ջրագծի լայնական կտրվածք ՆԿ 0+25 - ՆԿ 2+00	Փուլ	Թերթ	Թերթեր
				Ա. Ն.	8	36

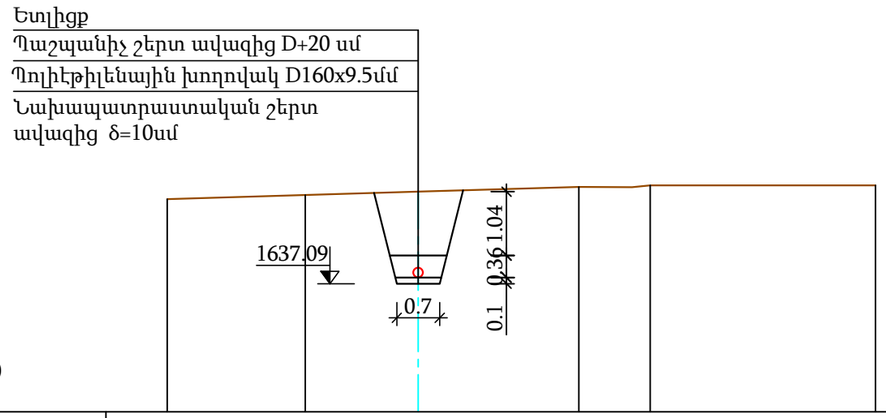

Ս ուղղ 1:100
հոր 1:100

Հողի մակերևույթի նիշեր	1638.47	1638.54	1638.59	1638.67	1638.69	1638.69
Հեռավորություն		2.25	1.84	2.62	1.16	3.67

ՆԿ 2+50

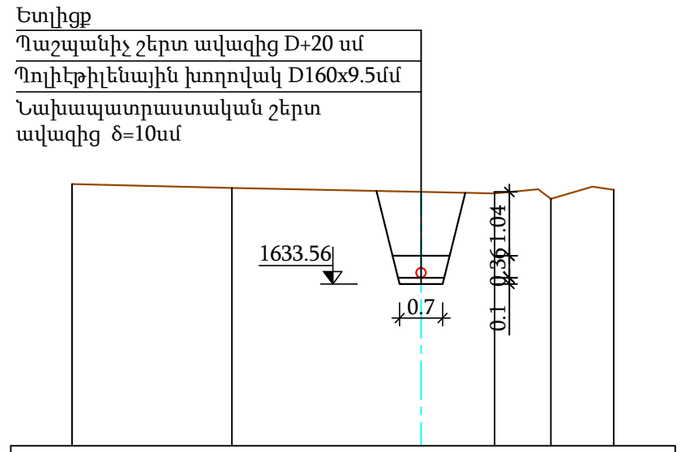

	1635.19	1635.12	1635.06	1635.03	1634.94	1635.09
		2.61	3.09	1.20	0.92	1.03

ՆԿ 3+00

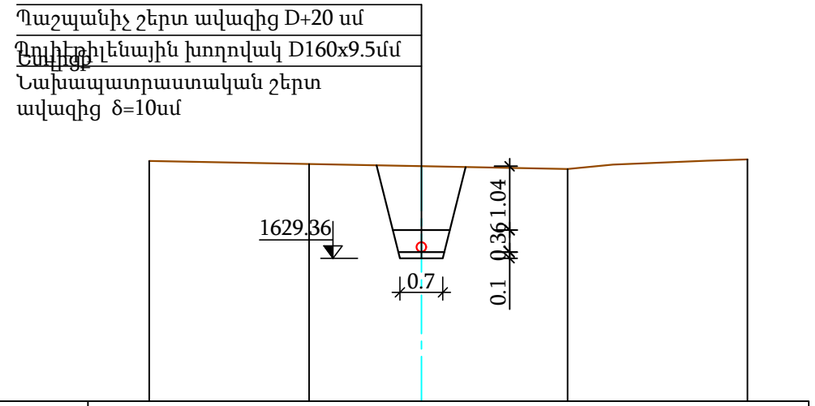

Ս ուղղ 1:100
հոր 1:100

Հողի մակերևույթի նիշեր	1630.94	1630.89	1630.86	1630.81	1630.97	
Հեռավորություն		2.61	1.83	2.38	2.93	

ՆԿ 3+75

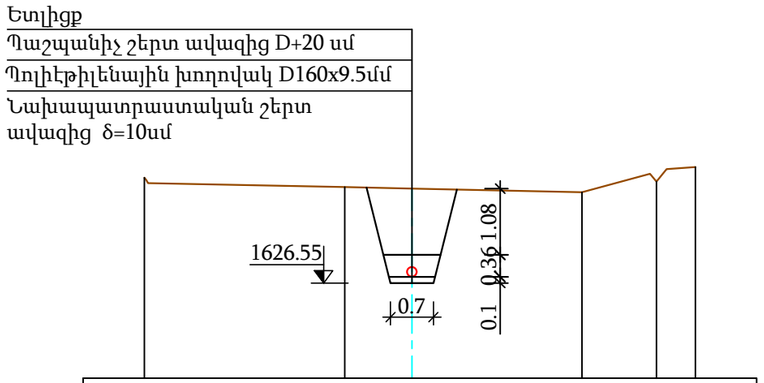

	1628.27	1628.12	1628.09	1628.03	1628.21	1628.44
		3.27	1.10	2.77	1.22	0.63

ՆԿ 4+50

Ծանոթություն

1. Սույն թերթը նայել N 2-8 և 10-16 թերթերի հետ համատեղ:

«ՖԻ ՊՐՈԵԿՏ» ՍՊԸ			Պատվիրատու - Նախիրի համայնքապետարան	Պայմանագիր N ԿՄՆՀ-ԳՀՇՁԲ-26/10	
			«Արագյուղ բնակավայրի 1-ին փողոցի ջրագծի կառուցման աշխատանքներ»		
Ն. Գ. Ճ.	Ն. Սարգսյան				
Նախագծ.	Ա. Ղուկասյան				
Ստուգեց	Գ. Գասպարյան		Նախագծվող W_1 ջրագծի լայնական կտրվածք ՆԿ 2+00 - ՆԿ 4+50	Փուլ	Թերթ	Թերթեր
				Ա. Ն.	9	36

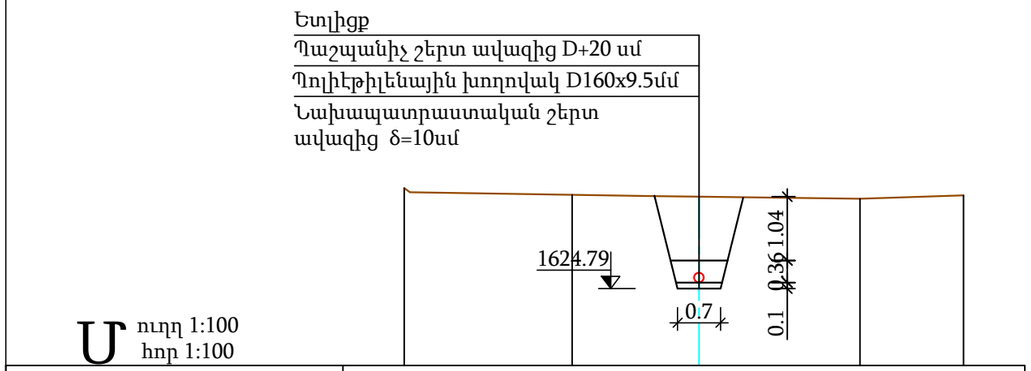

Հողի մակերևույթի նիշեր	1626.43	1626.32	1626.29	1626.26	1626.31	
Հեռավորություն		2.74	2.07	2.62	1.69	

ՆԿ 5+00

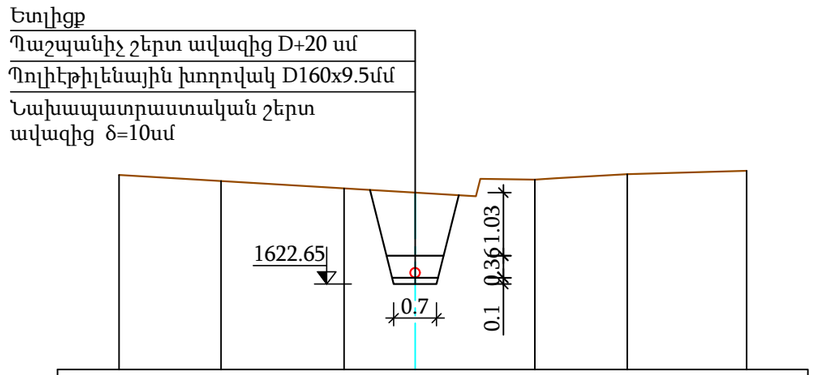

1624.43	1624.33	1624.21	1624.14	1624.35	1624.44	1624.50
	1.67	2.01	1.16	1.95	1.50	1.95

ՆԿ 5+75

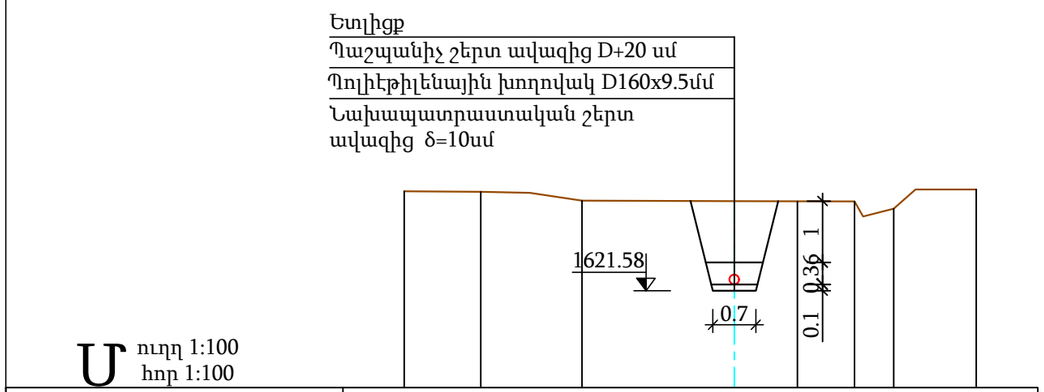

Հողի մակերևույթի նիշեր	1623.20	1623.19	1623.05	1623.04	1623.04	1623.04	1622.92	1623.23
Հեռավորություն		1.25	1.65	2.49	1.03	0.93	0.64	1.35

ՆԿ 6+25

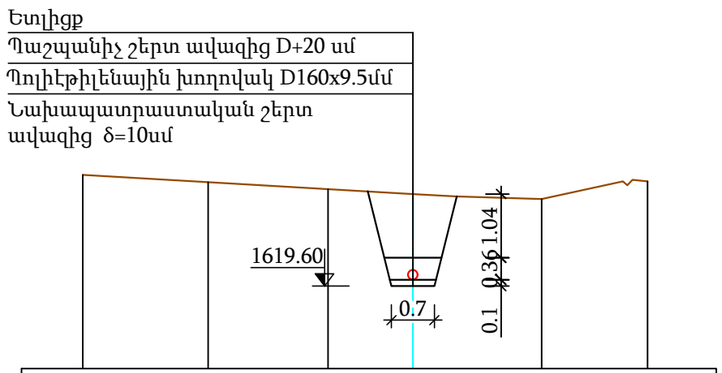

1621.41	1621.29	1621.18	1621.10	1621.02	1621.30
	2.04	1.96	1.38	2.10	1.85

ՆԿ 7+00

Ծանոթություն

1. Սույն թերթը նայել N 2-9 և 11-16 թերթերի հետ համատեղ:

«ՖԻ ՊՐՈԵԿՏ» ՍՊԸ			Պատվիրատու - Նաիրիի համայնքապետարան		Պայմանագիր N ԿՄՆՀ-ԳՀԾՁԲ-26/10	
			«Արագյուղ բնակավայրի 1-ին փողոցի ջրագծի կառուցման աշխատանքներ»			
Ն. Գ. Ճ.	Ն. Սարգսյան					
Նախագծ.	Ա. Ղուկասյան					
Ստուգեց	Գ. Գասպարյան		Նախագծվող W_1 ջրագծի լայնական կտրվածք ՆԿ 4+50 - ՆԿ 7+00	Փուլ	Թերթ	Թերթեր
				Ա. Ն.	10	36

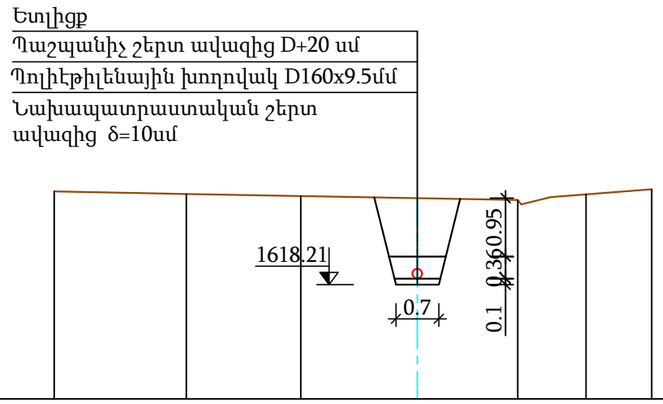

Ս ուղղ 1:100
հոր 1:100

Հողի մակերևույթի նիշեր	1619.73	1619.69	1619.65	1619.62	1619.59	1619.68	1619.76
Հեռավորություն		2.15	1.87	1.90	1.64	1.12	1.07

ՆԿ 7+75

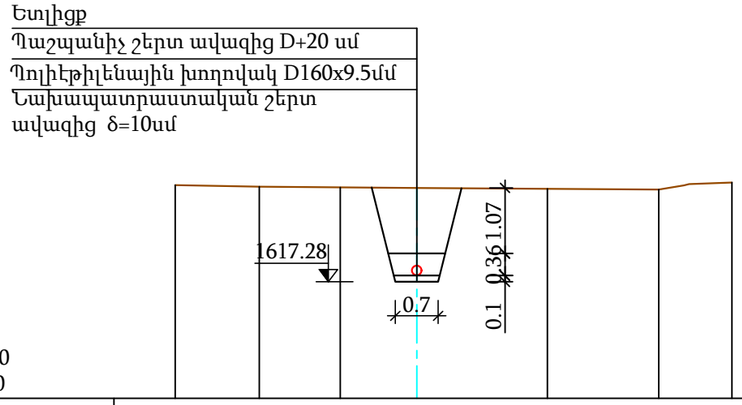

Ս ուղղ 1:100
հոր 1:100

Հողի մակերևույթի նիշեր	1618.86	1618.83	1618.82	1618.81	1618.80	1618.79	1618.90
Հեռավորություն		1.37	1.32	1.25	2.13	1.82	1.19

ՆԿ 8+25

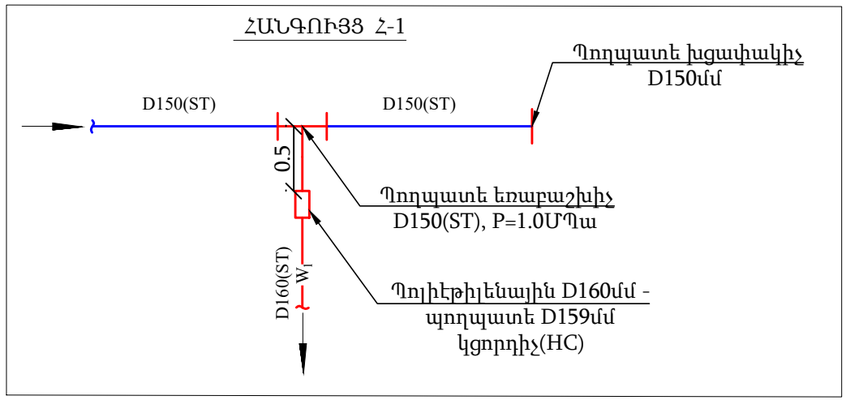

Ծանոթություն

1. Սույն թերթը նայել N 2-10 և 12-16 թերթերի հետ համատեղ:

«ՖԻ ՊՐՈԵԿՏ» ՍՊԸ			Պատվիրատու - Նաիրիի համայնքապետարան		Պայմանագիր N ԿՄՆՀ-ԳՀՇՁԲ-26/10	
			«Արագյուղ բնակավայրի 1-ին փողոցի ջրագծի կառուցման աշխատանքներ»			
Ն. Գ. Ճ.	Ն. Սարգսյան					
Նախագծ.	Ա. Ղուկասյան					
Ստուգեց	Գ. Գասպարյան		Նախագծվող W_1 ջրագծի լայնական կտրվածք ՆԿ 7+00 - ՆԿ 8+25, հանգույց Հ-1	Փուլ	Թերթ	Թերթեր
				Ա. Ն.	11	36

Ջրամատակարարման հոր ՋՀ -1,
D=1.0մ, H=1.5մ

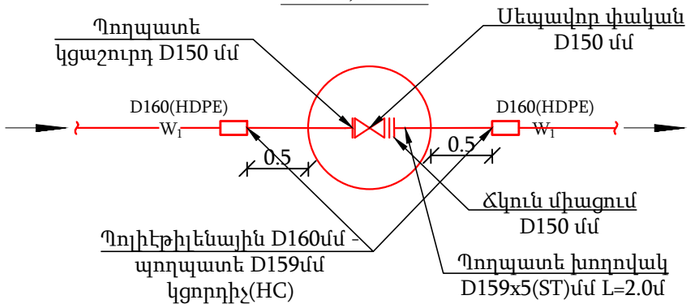

Ջրամատակարարման հոր ՋՀ -2,
D=1.0մ, H=1.5մ

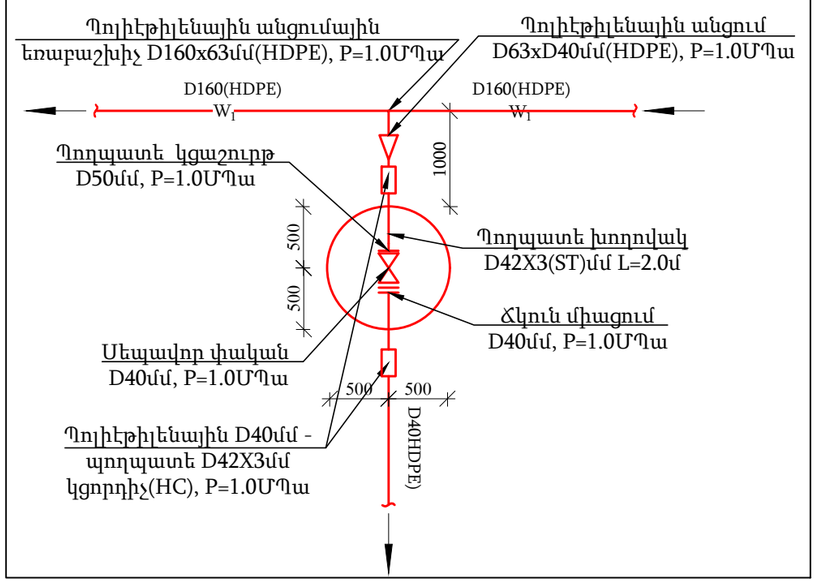

Ջրամատակարարման հոր ՋՀ- 3
D=1.5մ, H=1.5մ

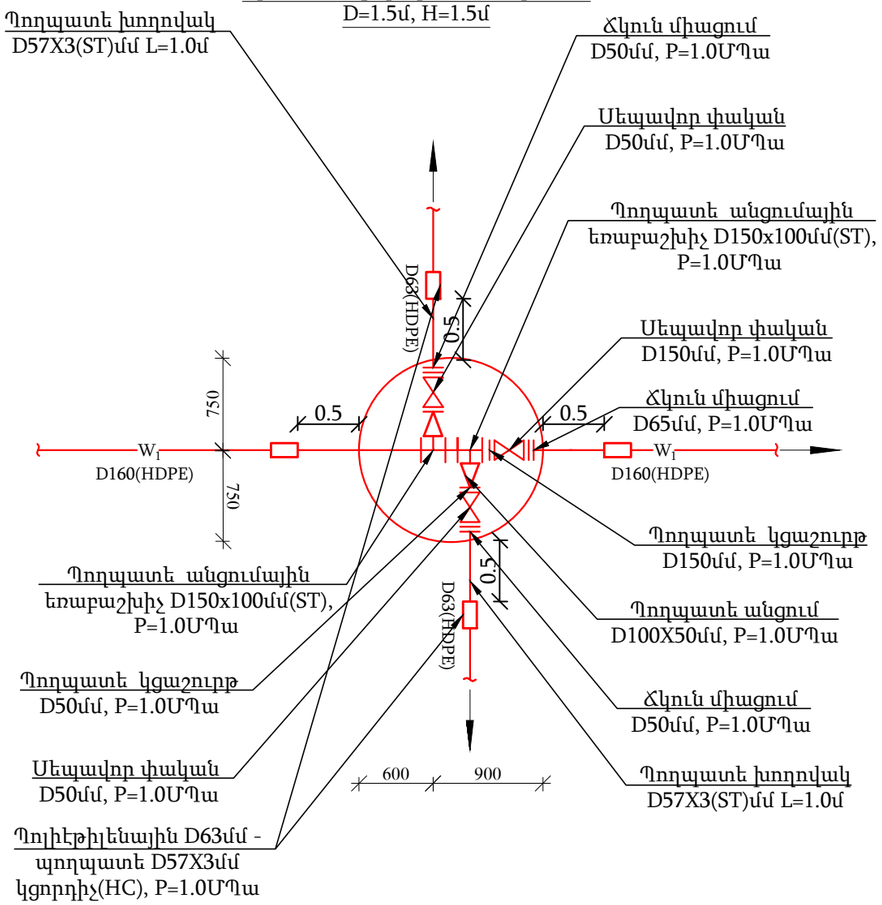

Ծանոթություն

1. Սույն թերթը նայել N 2-11 և 13-16 թերթերի հետ համատեղ:

«ՖԻ ՊՐՈԵԿՏ» ՍՊԸ			Պատվիրատու - Նախիրի համայնքապետարան		Պայմանագիր N ԿՄՆՀ-ԳՀԾՁԲ-26/10	
			«Արագյուղ բնակավայրի 1-ին փողոցի ջրագծի կառուցման աշխատանքներ»			
Ն. Գ. Ճ.	Ն. Սարգսյան					
Նախագծ.	Ա. Ղուկասյան					
Ստուգեց	Գ. Գասպարյան		Նախագծվող W_1 ջրագծի ջրամատակարարման հորեր ՋՀ-1, ՋՀ-2 և ՋՀ-3	Փուլ	Թերթ	Թերթեր
				Ա. Ն.	12	36

Ջրամատակարարման հոր ՋՀ- 4
D=1.5մ, H=1.5մ

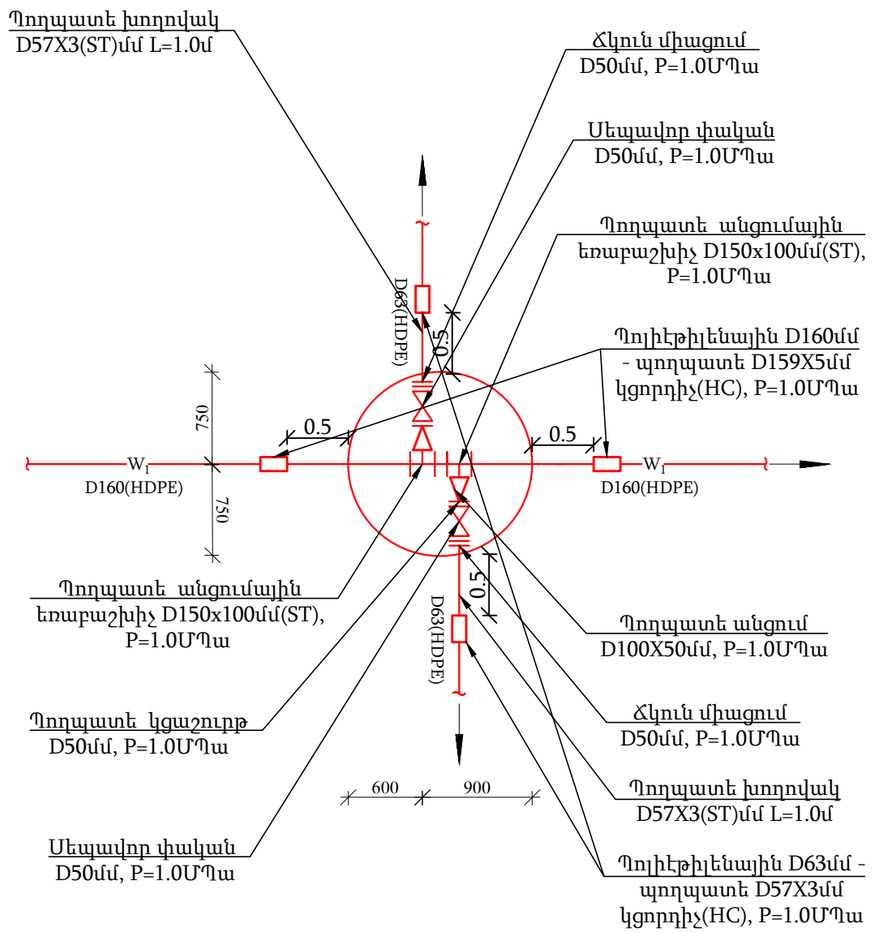

Ջրամատակարարման հոր ՋՀ -5,
D=1.0մ, H=1.5մ

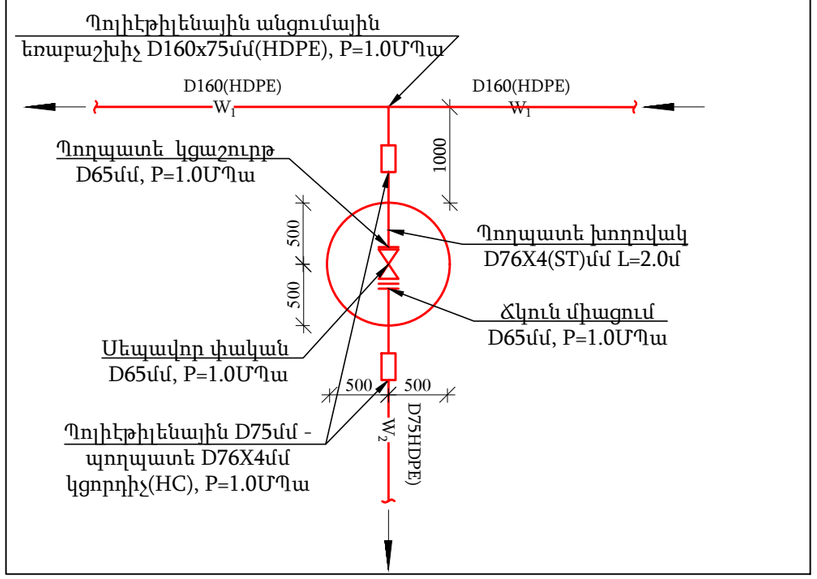

Ջրամատակարարման հոր ՋՀ -7,
D=1.0մ, H=1.5մ

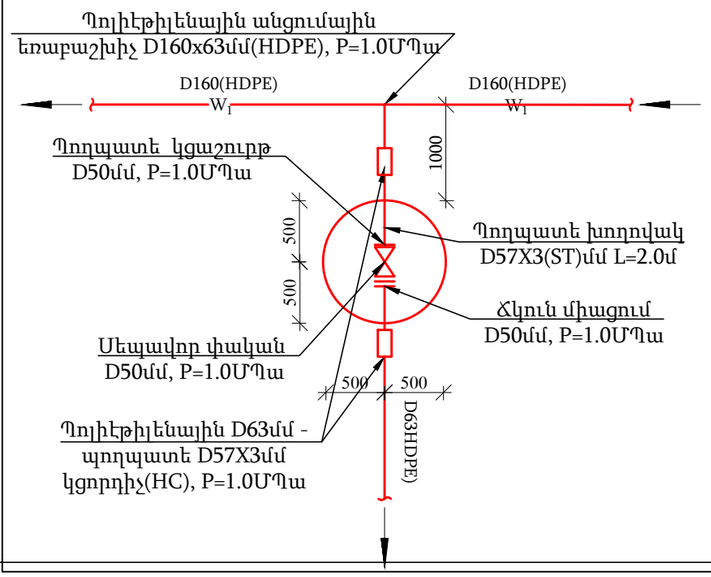

Ծանոթություն

1. Սույն թերթը նայել N 2-12 և 14-16 թերթերի հետ համատեղ:

«ՖԻ ՊՐՈԵԿՏ» ՍՊԸ			Պատվիրատու - Նաիրիի համայնքապետարան		Պայմանագիր N ԿՄՆՀ-ԳՀԾՁԲ-26/10	
			«Արագյուղ բնակավայրի 1-ին փողոցի ջրագծի կառուցման աշխատանքներ»			
Ն. Գ. Ճ.	Ն. Սարգսյան					
Նախագծ.	Ա. Ղուկասյան					
Ստուգեց	Գ. Գասպարյան		Նախագծվող W_1 ջրագծի ջրամատակարարման հորեր ՋՀ-4, ՋՀ-5 և ՋՀ-7	Փուլ	Թերթ	Թերթեր
				Ա. Ն.	13	36

Ջրամատակարաման հոր ՋՀ -8
D=1.5մ, H=1.5մ

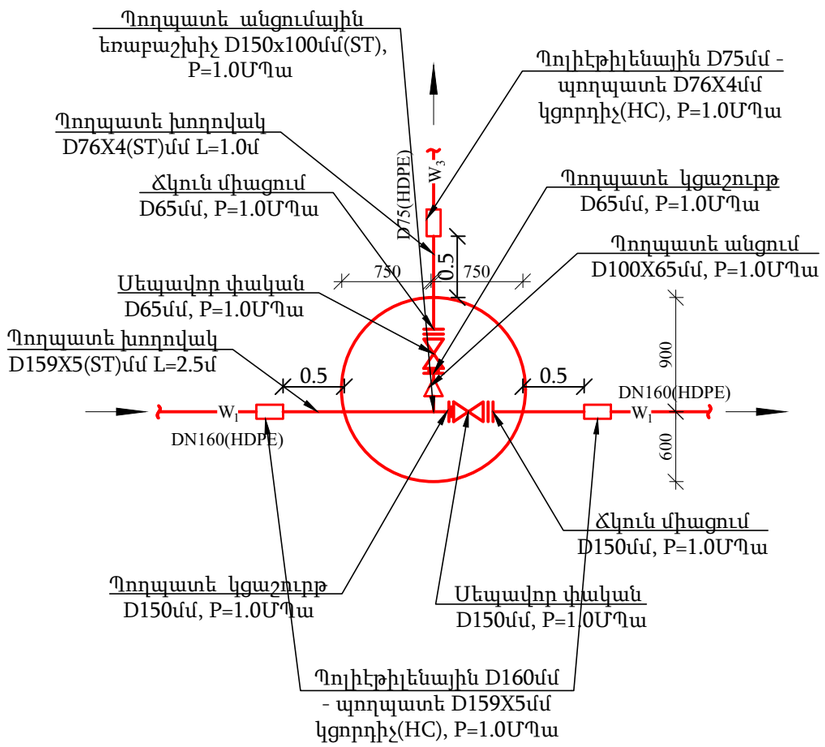

Ջրամատակարաման հոր ՋՀ -10
D=1.5մ, H=1.5մ

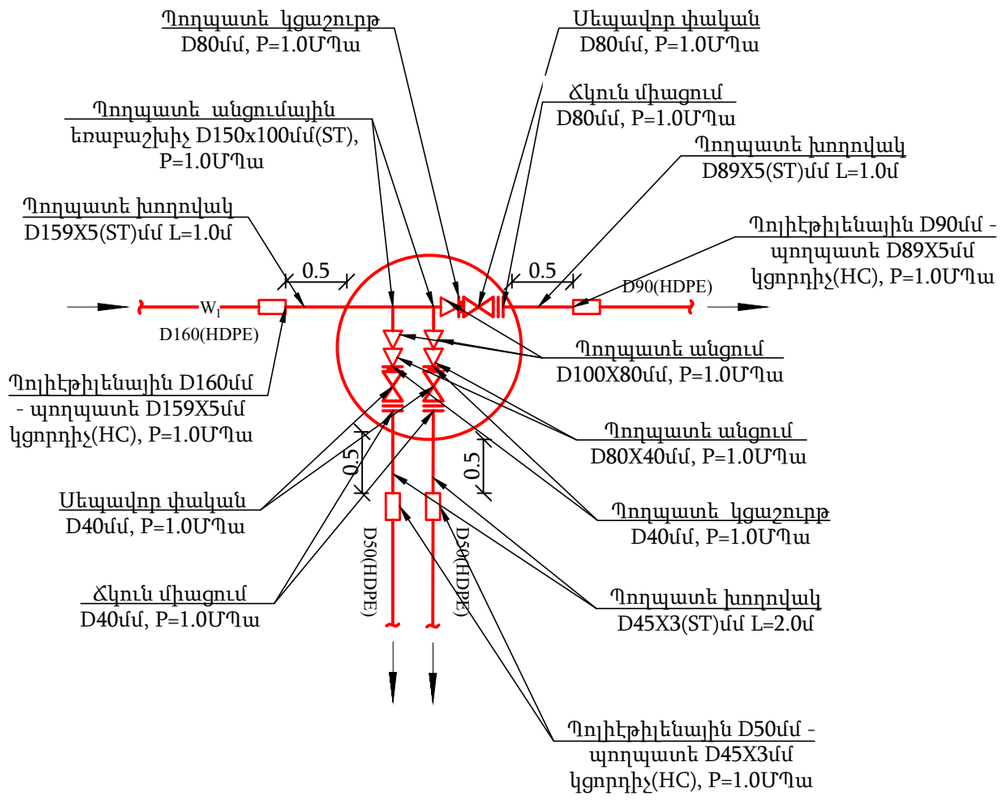

Ծանոթություն

1. Սույն թերթը նայել N 2-13, 15 և 16 թերթերի հետ համատեղ:

«ՖԻ ՊՐՈԵԿՏ» ՍՊԸ			Պատվիրատու - Նախիրի համայնքապետարան		Պայմանագիր N ԿՄՆՀ-ԳՀԾՁԲ-26/10	
			«Արագյուղ բնակավայրի 1-ին փողոցի ջրագծի կառուցման աշխատանքներ»			
Ն. Գ. Ճ.	Ն. Սարգսյան					
Նախագծ.	Ա. Ղուկասյան					
Ստուգեց	Գ. Գասպարյան		Նախագծվող W_1 ջրագծի ջրամատակարարման հորեր, ՋՀ-8 և ՋՀ-10	Փուլ	Թերթ	Թերթեր
				Ա. Ն.	14	36

Ջրագիծ W_1-ի աշխատանքների ծավալներ

Հ/Հ	Աշխատանքի անվանումը	Չափ. միավ.	Քանակը	Ծանոթութ.
	Հողային աշխատաքներ			
1	Ասֆալտաբետոնե ծածկույթի կտրում	մ	1690	
2	Ասֆալտաբետոնե ծածկույթի մշակում, բարձում ինքնաթափ և տեղափոխում աղբավայր 1 կմ հեռավորության վրա	մ^3	200.5	
3	Խրամուղու և փոսորակի մշակում V կարգի բնահողերում կողլիցքով	մ^3	1206.5	9^8
4	Խրամուղու և փոսորակի մշակում VI կարգի բնահողերում կողլիցքով	մ^3	163.3	9^9
5	Խրամուղու և փոսորակի մշակում VI կարգի բնահողերում , բարձում ինքնաթափ և տեղափոխում աղբավայր 1 կմ հեռավորության վրա	մ^3	22.0	9^9
6	Խրամուղու և փոսորակի մշակում VII կարգի բնահողերում , բարձում ինքնաթափ և տեղափոխում աղբավայր 1 կմ հեռավորության վրա	մ^3	152.2	18^1
7	Նախապատրաստական շերտի իրականացում ավազից δ=10սմ հաստությամբ	մ^3	68.9	
8	Պաշտպանիչ շերտի իրականացում ավազից	մ^3	262.7	
9	Ետլիցք իրականացում տեղի բնահողից խտացումով	մ^3	1369.8	
	Ջրագիծ W_1			
10	Գոյություն ունեցող պողպատե D159մմ խողովակի կտրում շուրթերի հարթեցմամբ	տեղ	2	
11	Պոլիէթիլենային խողովակ D160x9.5մ, P=1.0ՄՊա	գծմ	861.0	ՊՍՏ 18599-2001
12	Պոլիէթիլենային խողովակի D160x9.5մմ լվացում, վարակազերծում փորձարկում	գծմ	861.0	
13	Պոլիէթիլենային խողովակ D90x5.4մ, P=1.0ՄՊա	գծմ	10.0	
14	Պոլիէթիլենային խողովակի D90x5.4մմ լվացում, վարակազերծում փորձարկում	գծմ	10.0	
15	Պոլիէթիլենային խողովակ D63x3.8մ, P=1.0ՄՊա	գծմ	59.0	
16	Պոլիէթիլենային խողովակի D63x3.8մմ լվացում, վարակազերծում փորձարկում	գծմ	59.0	
17	Պոլիէթիլենային խողովակ D50x3.0մ, P=1.0ՄՊա	գծմ	16.0	
18	Պոլիէթիլենային խողովակի D50x3.0մմ լվացում, վարակազերծում փորձարկում	գծմ	16.0	
19	Պոլիէթիլենային խողովակ D40x2.4մ, P=1.0ՄՊա	գծմ	4.0	
20	Պոլիէթիլենային խողովակի D40x2.4մմ լվացում, վարակազերծում փորձարկում	գծմ	4.0	
21	Պողպատե խողովակ D159x5մմ L=9.5 մ	կգ	180.4	
22	Պողպատե խողովակի 159մմ լվացում, վարակազերծում և փորձարկում	գծմ	9.5	
23	Պողպատե D159x5մմ խողովակների նորմալ հակակոռոզիոն մեկուսացում	գծմ	4.0	
24	Պողպատե խողովակ D89x5մմ L=1.0 մ	կգ	10.4	
25	Պողպատե խողովակի 89մմ լվացում, վարակազերծում և փորձարկում	գծմ	1.0	
26	Պողպատե D89x5մմ խողովակների նորմալ հակակոռոզիոն մեկուսացում	գծմ	0.5	

Հ/Հ	Աշխատանքի անվանումը	Չափ. միավ.	Քանակը	Ծանոթութ.
	Ջրագիծ W_1			
27	Պողպատե խողովակ D76x4մմ L=3.0 մ	կգ	21.3	
28	Պողպատե խողովակի 76մմ լվացում, վարակազերծում և փորձարկում	գծմ	3.0	
29	Պողպատե D76x4մմ խողովակների նորմալ հակակոռոզիոն մեկուսացում	գծմ	1.0	
30	Պողպատե խողովակ D57x3մմ L=6.0 մ	կգ	24.0	
31	Պողպատե խողովակի 57մմ լվացում, վարակազերծում և փորձարկում	գծմ	6.0	
32	Պողպատե D57x3մմ խողովակների նորմալ հակակոռոզիոն մեկուսացում	գծմ	3.0	
33	Պողպատե խողովակ D45x3մմ L=2.0 մ	կգ	6.2	
34	Պողպատե խողովակի 45մմ լվացում, վարակազերծում և փորձարկում	գծմ	2.0	
35	Պողպատե D45x3մմ խողովակների նորմալ հակակոռոզիոն մեկուսացում	գծմ	1.0	
36	Պողպատե խողովակ D42x3մմ L=2.0 մ	կգ	5.8	
37	Պողպատե խողովակի 42մմ լվացում, վարակազերծում և փորձարկում	գծմ	2.0	
38	Պողպատե D42x3մմ խողովակների նորմալ հակակոռոզիոն մեկուսացում	գծմ	0.5	
39	Սեպավոր փական D150մմ, P=1.0 ՄՊա	հատ	3	
40	Ճկուն միացում D150մմ, P=1.0 ՄՊա	հատ	3	
41	Պողպատե կցաշուրթ D150մմ, P=1.0 ՄՊա	հատ	3	
42	Սեպավոր փական D80մմ, P=1.0 ՄՊա	հատ	1	
43	Ճկուն միացում D80մմ, P=1.0 ՄՊա	հատ	1	
44	Պողպատե կցաշուրթ D80մմ, P=1.0 ՄՊա	հատ	1	
45	Սեպավոր փական D65մմ, P=1.0 ՄՊա	հատ	2	
46	Ճկուն միացում D65մմ, P=1.0 ՄՊա	հատ	2	
47	Պողպատե կցաշուրթ D65մմ, P=1.0 ՄՊա	հատ	2	
48	Սեպավոր փական D50մմ, P=1.0 ՄՊա	հատ	5	
49	Ճկուն միացում D50մմ, P=1.0 ՄՊա	հատ	5	
50	Պողպատե կցաշուրթ D50մմ, P=1.0 ՄՊա	հատ	5	
51	Սեպավոր փական D40մմ, P=1.0 ՄՊա	հատ	3	
52	Ճկուն միացում D40մմ, P=1.0 ՄՊա	հատ	3	
53	Պողպատե կցաշուրթ D40մմ, P=1.0 ՄՊա	հատ	3	
54	Պողպատե եռաբաշխի D150մմ(ST) 1 հատ	կգ	16.0	
55	Պողպատե անցումային եռաբաշխի D150x100մմ(ST) 7 հատ	կգ	112.0	
56	Պոլիէթիլենային անցումային եռաբաշխիչ D110x75մմ, P=1.0 ՄՊա	հատ	1	
57	Պոլիէթիլենային անցումային եռաբաշխիչ D110x63մմ, P=1.0 ՄՊա	հատ	2	
58	Պողպատե անցում D100xD50մմ(ST) 4 հատ	կգ	6.8	
59	Պողպատե անցում D100xD80մմ(ST) 2 հատ	կգ	3.4	
60	Պողպատե անցում D80xD40մմ(ST) 2 հատ	կգ	2.0	
61	Պոլիէթիլենային անցում D63x40մմ, P=1.0 ՄՊա	հատ	1	

Ծանոթություն

1. Սույն թերթը նայել N 2-14 և 16 թերթերի հետ համատեղ:

«ՖԻ ՊՐՈԵԿՏ» ՍՊԸ			Պատվիրատու - Նաիրիի համայնքապետարան		Պայմանագիր N ԿՄՆՀ-ԳՀԾՁԲ-26/10	
			«Արագյուղ բնակավայրի 1-ին փողոցի ջրագծի կառուցման աշխատանքներ»			
Ն. Գ. Ճ.	Ն. Սարգսյան					
Նախագծ.	Ա. Ղուկասյան					
Ստուգեց	Գ. Գասպարյան		Նախագծվող W_1 ջրագծի աշխատանքների ծավալներ	Փուլ	Թերթ	Թերթեր
				Ա. Ն.	15	36

Ջրագիծ W_1-ի աշխատանքների ծավալներ

Հ/Հ	Աշխատանքի անվանումը	Չափ. միավ.	Քանակը	Ծանոթութ.
	Ջրագիծ W_1			
62	Պոլիէթիլենային D160մմ - պողպատե D159մմ կցորդիչ(HC)	հատ	10	
63	Պոլիէթիլենային D90մմ - պողպատե D89մմ կցորդիչ(HC)	հատ	1	
64	Պոլիէթիլենային D75մմ - պողպատե D76մմ կցորդիչ(HC)	հատ	2	
65	Պոլիէթիլենային D63մմ - պողպատե D57մմ կցորդիչ(HC)	հատ	5	
66	Պոլիէթիլենային D50մմ - պողպատե D45մմ կցորդիչ(HC)	հատ	2	
67	Պոլիէթիլենային D40մմ - պողպատե D42մմ կցորդիչ(HC)	հատ	1	
68	Պոլիէթիլենային արմունկ D90մմ, α=60°, P=1.0 ՄՊա	հատ	2	
69	Պոլիէթիլենային արմունկ D90մմ, α=45°, P=1.0 ՄՊա	հատ	1	
70	Պոլիէթիլենային արմունկ D90մմ, α=30°, P=1.0 ՄՊա	հատ	4	
71	Էլ. հալեցմամբ պոլիէթիլենե կցորդիչ D63մմ, P=1.0 ՄՊա	հատ	1	
72	Էլ. հալեցմամբ պոլիէթիլենե կցորդիչ D40մմ, P=1.0 ՄՊա	հատ	1	
73	Էլ. հալեցմամբ պոլիէթիլենե կցորդիչ D50մմ, P=1.0 ՄՊա	հատ	1	
74	Պողպատե խցափակիչ D150մմ	հատ	1	
75	Պոլիէթիլենե խցափակիչ D63մմ	հատ	4	
76	Պոլիէթիլենե խցափակիչ D50մմ	հատ	1	

Հ/Հ	Աշխատանքի անվանումը	Չափ. միավ.	Քանակը	Ծանոթութ.
	Ե/բ կլոր հոր D1.0մ, H=1.5մ, 4 հատ			
77	B7.5 դասի բետոնի նախապատրաստական շերտ h=10սմ	$մ^3$	1.16	
78	D1.0մ տրամագծով հավաքովի ե/բ էլեմենտներով հորի կառուցում	$մ^3$	3.0	
79	D1.0մ տրամագծով հավաքովի ե/բ ՀՍ-10 հատակի սալի տեղադրում	հատ	4	
80	Պատի հավաքովի ե/բ ՊՕ-10-09a կլոր օղակի տեղադրում թարմ պատրաստված ցեմենտավազային շաղախի վրա	հատ	4	
81	Պատի հավաքովի ե/բ ՊՕ-10-06 կլոր օղակի տեղադրում թարմ պատրաստված ցեմենտավազային շաղախի վրա	հատ	4	
82	Ծածկի հավաքովի ե/բ ԾՍ-1-10 սալի տեղադրում, պոլիմերաավազային ծանր մտոցով	հատ	4	
83	Մետաղական ելարանի պատրաստում, տեղադրում	կգ	61.6	
84	Ե/բ հորերի ներդիր դետալներ	կգ	66.0	
85	Անցքի փակում ցեմենտավազային շաղախով	$մ^3$	0.60	
86	Պատերի արտաքին մակերեսների երկշերտ ջրամեկուսացում բիտումե մածիկով	$մ^2$	34.2	
87	Մետաղական մակրերեսների երկշերտ ներկում	$մ^2$	8.0	
88	Փականների խողովակների տակդիր 50մմ խողովակից և δ=6մմ, 100x100մմ չափերով թիթեղների, Gմիջ=2.6կգ	հատ	4	
	Ե/բ կլոր հոր D1.5մ, H=1.5մ, 4հատ			
89	B7.5 դասի բետոնի նախապատրաստական շերտ h=10սմ	$մ^3$	1.92	
90	D1.5մ տրամագծով հավաքովի ե/բ էլեմենտներով հորի կառուցում	$մ^3$	4.92	
91	D1.5մ տրամագծով հավաքովի ե/բ ՀՍ-15 հատակի սալի տեղադրում	հատ	4	
92	Պատի հավաքովի ե/բ ՊՕ-15-09a կլոր օղակի տեղադրում թարմ պատրաստված ցեմենտավազային շաղախի վրա	հատ	4	
93	Պատի հավաքովի ե/բ ՊՕ-15-06 կլոր օղակի տեղադրում թարմ պատրաստված ցեմենտավազային շաղախի վրա	հատ	4	
94	Ծածկի հավաքովի ե/բ ԾՍ-1-15 սալի տեղադրում, պոլիմերաավազային ծանր մտոցով	հատ	4	
95	Մետաղական ելարանի պատրաստում, տեղադրում	կգ	61.6	
96	Ե/բ հորերի ներդիր դետալներ	կգ	66.0	
97	Անցքի փակում ցեմենտավազային շաղախով	$մ^3$	0.60	
98	Պատերի արտաքին մակերեսների երկշերտ ջրամեկուսացում բիտումե մածիկով	$մ^2$	32.0	
99	Մետաղական մակրերեսների երկշերտ ներկում	$մ^2$	12.0	

Ծանոթություն

1. Սույն թերթը նայել N 2-15 թերթերի հետ համատեղ:

«ՖԻ ՊՐՈԵԿՏ» ՍՊԸ			Պատվիրատու - Նաիրիի համայնքապետարան	Պայմանագիր N ԿՄՆՀ-ԳՀԾՁԲ-26/10	
			«Արագյուղ բնակավայրի 1-ին փողոցի ջրագծի կառուցման աշխատանքներ»		
Ն. Գ. Ճ.	Ն. Սարգսյան				
Նախագծ.	Ա. Ղուկասյան				
Ստուգեց	Գ. Գասպարյան		Նախագծվող W_1 ջրագծի աշխատանքների ծավալներ	Փուլ	Թերթ	Թերթեր
				Ա. Ն.	16	36

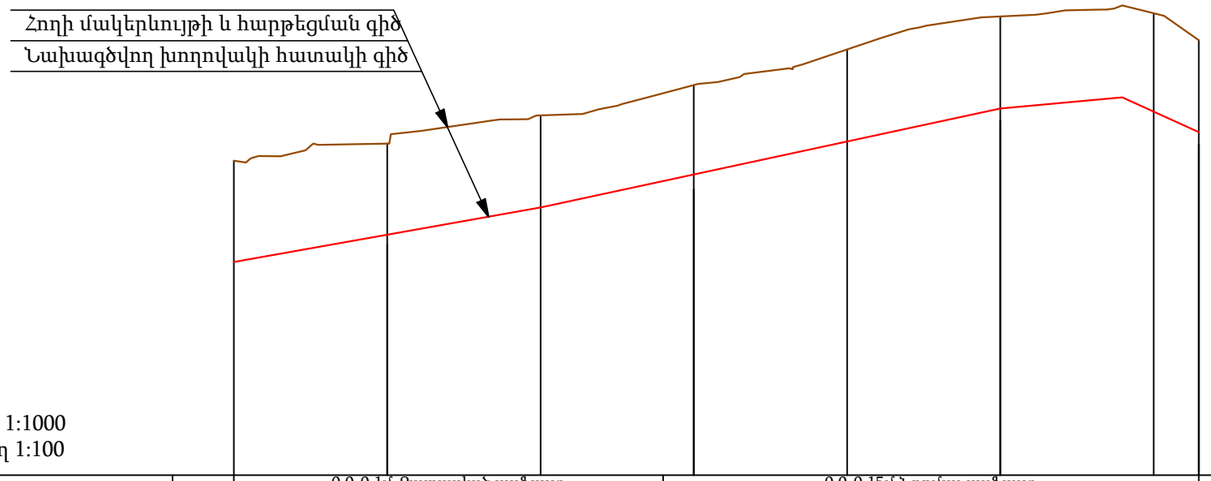

Ա հոր 1:1000
ուղղ 1:100

Բնահողի խումբը	0.0-0.1մ Քայքայված ասֆալտ 0.1-2.0մ 75% - Շերտ N1 - 9^8 - V կարգ 25% - Շերտ N2 - 9^9 - VI կարգ				0.0-0.15մ Նորմալ ասֆալտ 0.15-2.0մ 50% - Շերտ N1 - 9^8 - V կարգ 50% - Շերտ N2 - 9^9 - VI կարգ			
Հողի մակերևույթի նիշերը	1624.46	1624.74	1625.20	1625.69	1626.27	1626.81	1626.87	1626.43
Տեղամասի թեքությունը / Երկարությունը	50.0		75.0			20.00	0.047	
		0.018			0.022	0.009	12.00	
Նիշերը: Խողովակի տակի	22.81	23.25	23.70	24.23	24.77	25.31	25.47	25.03
Նիշերը: Խրամուղու տակի	22.71	23.15	23.60	24.13	24.67	25.21	25.37	24.93
Նիշերը: Հարթեցման	24.46	24.74	25.20	25.69	26.27	26.81	26.87	26.43
Հիդրավլիկական էլեմենտները	Պոլիէթիլենային խողովակ (PE100) ՊՍՏ 18599-2001 Q=1.0լ/վ, D75x4.5մմ, P=1.0ՄՊա, V=0.34մ/վ, 1000i=3.06մ/կմ, Δh=0.58մ							
Փորվածքի խորությունը	1.75	1.59	1.60	1.56	1.60	1.60	1.50	1.50
Հեռավորությունը		25	25	25	25	25	25	7
Նշակետերը	0				1			1+57
Կիլոմետրերը	0							
Ծրագրի պլանը				ԱՆԿ-1 α=8°00′		ԱՆԿ-2 α=13°00′ ԱՆԿ-3 α=17°00′	ԱՆԿ-4 α=4°00′	

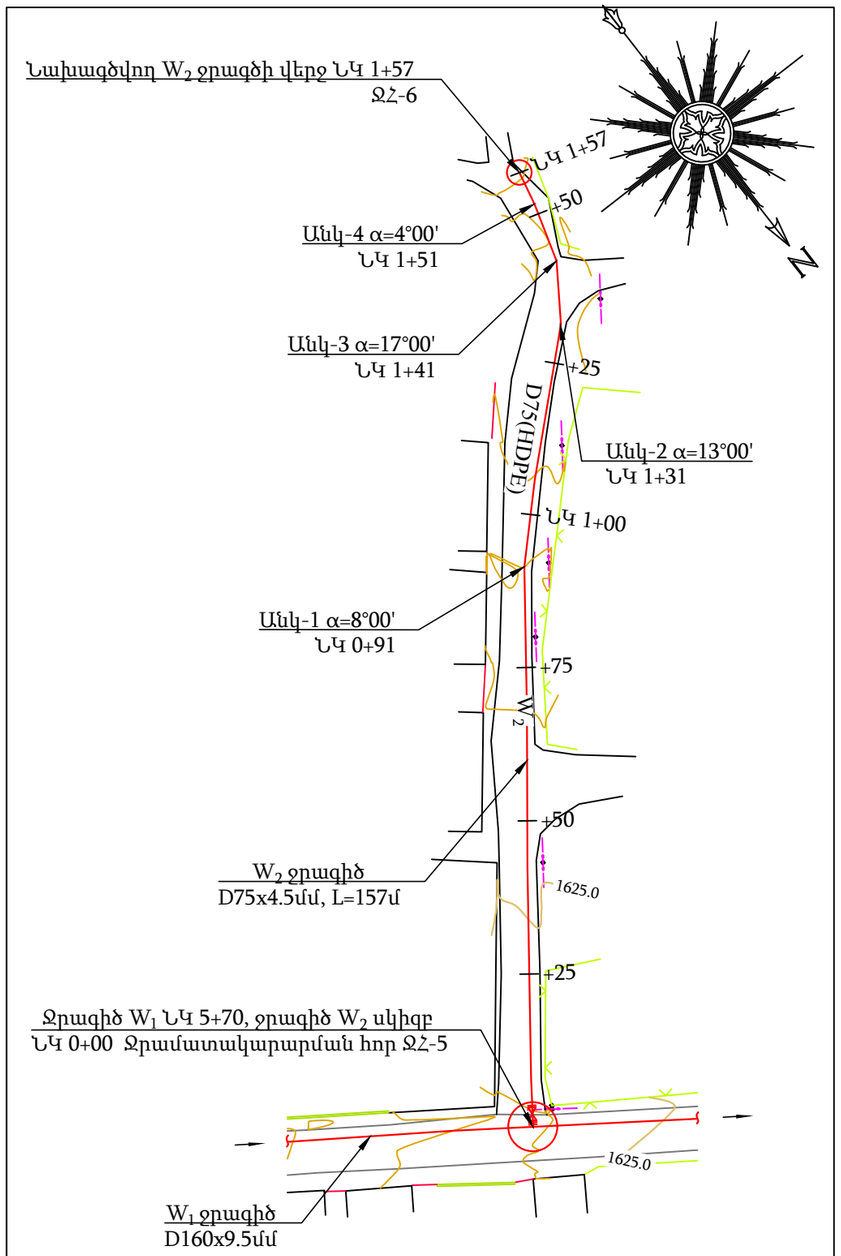

Ծանոթություն

1. Սույն թերթը նայել N 2 և 18-21 թերթերի հետ համատեղ:

ՊԱՅՄԱՆԱԿԱՆ ՆՇԱՆՆԵՐ

D(HDPE) — W_n —	Բաշխիչ ցանցի նոր նախագծվող պոլիէթիլենային ջրագծեր
○	Բաշխիչ ցանցում նախագծվող ջրամատակարարման փականային հորեր
◉	Բաշխիչ ցանցում նախագծվող հիշեջ հիդրանտի հորեր

«ՖԻ ՊՐՈԵԿՏ» ՍՊԸ			Պատվիրատու - Նաիրիի համայնքապետարան		Պայմանագիր N ԿՄՆՀ-ԳՀԾՁԲ-26/10	
			«Արագյուղ բնակավայրի 1-ին փողոցի ջրագծի կառուցման աշխատանքներ»			
Ն. Գ. Ճ.	Ն. Սարգսյան					
Նախագծ.	Ա. Ղուկասյան					
Ստուգեց	Գ. Գասպարյան		Նախագծվող W_2 ջրագծի ուղեգծի հատակագիծ ՆԿ 0+00 - ՆԿ 1+57, Մ 1:1000 երկայնական կտրվածք ՆԿ 0+00 - ՆԿ 1+57	Փուլ	Թերթ	Թերթեր
				Ա. Ն.	17	36

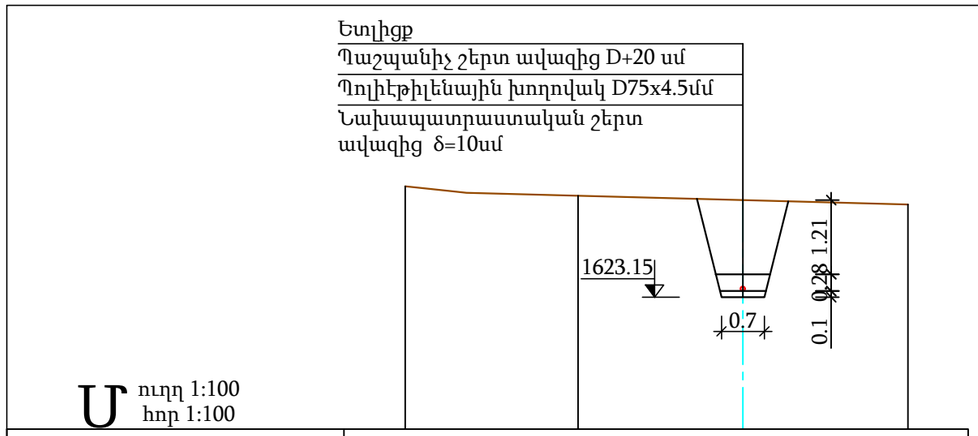

Հողի մակերևույթի նիշեր	1624.96	1624.81	1624.74	1624.67	
Հեռավորություն		2.82	2.69	2.67	

ՆԿ 0+25

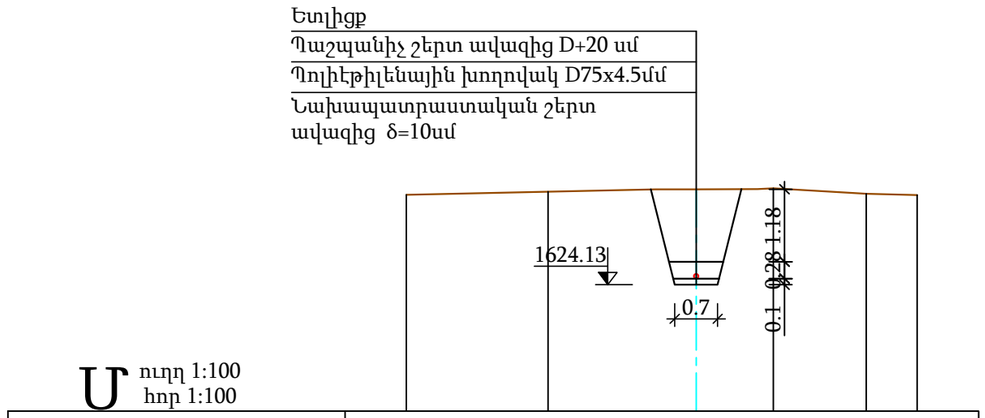

Հողի մակերևույթի նիշեր	1625.60	1625.65	1625.69	1625.71	1625.62	1625.60
Հեռավորություն		2.31	2.41	1.26	1.51	0.83

ՆԿ 0+75

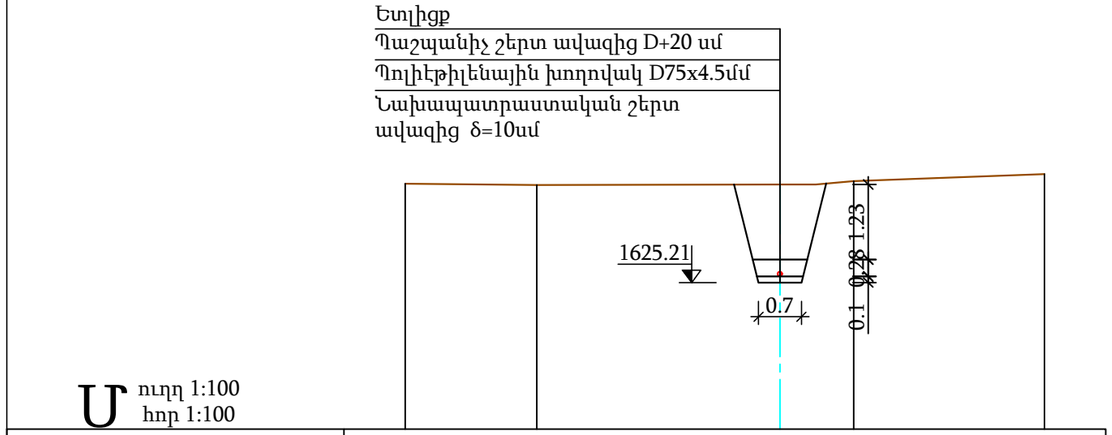

Հողի մակերևույթի նիշեր	1626.83	1626.81	1626.81	1626.87	1626.98	
Հեռավորություն		2.15	3.97	1.20	3.11	

ՆԿ 1+25

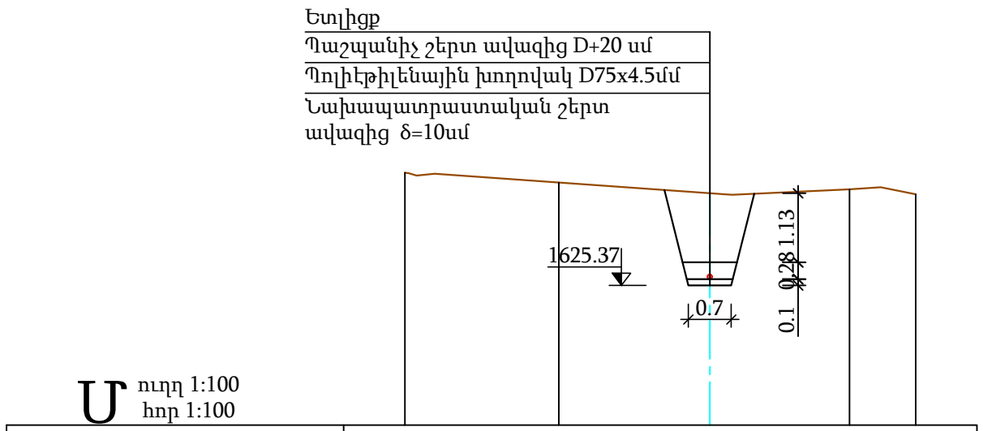

Հողի մակերևույթի նիշեր	1627.20	1627.05	1626.87	1626.93	1626.85	
Հեռավորություն		2.51	2.46	2.28	1.08	

ՆԿ 1+50

Ծանոթություն

1. Սույն թերթը նայել N 2, 17 և 19-21 թերթերի հետ համատեղ:

«ՖԻ ՊՐՈԵԿՏ» ՍՊԸ			Պատվիրատու - Նաիրիի համայնքապետարան		Պայմանագիր N ԿՄՆՀ-ԳՀԾՁԲ-26/10	
Ն. Գ. Ճ.	Ն. Սարգսյան		«Արագյուղ բնակավայրի 1-ին փողոցի ջրագծի կառուցման աշխատանքներ»			
Նախագծ.	Ա. Ղուկասյան					
Ստուգեց	Գ. Գասպարյան		Նախագծվող W_2 ջրագծի լայնական կտրվածք ՆԿ 0+00 - ՆԿ 1+50	Փուլ	Թերթ	Թերթեր
				Ա. Ն.	18	36

Ջրագիծ W_2-ի աշխատանքների ծավալներ

Հ/Հ	Աշխատանքի անվանումը	Չափ. միավ.	Քանակը	Ծանոթութ.
	Հողային աշխատաքներ			
1	Ասֆալտաբետոնե ծածկույթի կտրում	մ	314.0	
2	Ասֆալտաբետոնե ծածկույթի մշակում, բարձում ինքնաթափ և տեղափոխում աղբավայր 1.0 կմ հեռավորության վրա	$մ^3$	37.0	
3	Խրամուղու և փոսորակի մշակում V կարգի բնահողերում կողլիցքով	$մ^3$	159.3	9^8
3	Խրամուղու և փոսորակի մշակում VI կարգի բնահողերում կողլիցքով	$մ^3$	72.6	9^9
5	Խրամուղու և փոսորակի մշակում VI կարգի բնահողերում բարձում ինքնաթափ և տեղափոխում աղբավայր 1.0 կմ հեռավորության վրա	$մ^3$	32.1	9^9
6	Նախապատրաստական շերտի իրականացում ավազից δ=10սմ հաստությամբ	$մ^3$	11.4	
7	Պաշտպանիչ շերտի իրականացում ավազից	$մ^3$	46.8	
8	Եղլիցք իրականացում տեղի բնահողից տոփհանումով	$մ^3$	231.9	
	Ջրագիծ W_2			
9	Պոլիէթիլենային խողովակ D75x4.5մմ, P=1.0ՄՊա	գծմ	157.0	ՊՍՏ 18599-2001
10	Պոլիէթիլենային խողովակի D75x4.5 մմ լվացում, վարակազերծում փորձարկում	գծմ	157.0	
11	Պոլիէթիլենե խցափակիչ D75մմ	հատ	1	

Հ/Հ	Աշխատանքի անվանումը	Չափ. միավ.	Քանակը	Ծանոթութ.
	Ե/բ կլոր հոր D2.0մ, H=1.5մ, 1 հատ			
12	B7.5 դասի բետոնի նախապատրաստական շերտ h=10սմ	$մ^3$	0.68	
13	D=2.0մ տրամագծով հավաքովի ե/բ էլեմենտներով հորի կառուցում	$մ^3$	2.22	
14	D=2.0մ տրամագծով հավաքովի ե/բ ՀՍ-20 հատակի սալի տեղադրում	հատ	1	
15	Պատի հավաքովի ե/բ ՊՕ-20-09 կլոր օղակի տեղադրում, թարմ պատրաստված ցեմենտավազային շաղախի վրա	հատ	1	
16	Պատի հավաքովի ե/բ ՊՕ-20-06 կլոր օղակի տեղադրում, թարմ պատրաստված ցեմենտավազային շաղախի վրա	հատ	1	
17	Ծածկի հավաքովի ե/բ ԾՍ-1-20 սալի տեղադրում, պոլիմերավազային ծանր մտոցով	հատ	1	
18	Մետաղական ելարանի պատրաստում, տեղադրում	կգ	15.4	
19	Ե/բ հորերի ներդիր դետալներ	կգ	11.0	
20	Անցքի փակում ցեմենտավազային շաղախով	$մ^2$	0.10	
21	Պատերի արտաքին մակերեսների երկշերտ ջրամեկուսացում բիտումե մածիկով	$մ^2$	10.5	
22	Մետաղական մակրերեսների երկշերտ ներկում	$մ^2$	1.0	

Ծանոթություն

1. Սույն թերթը նայել N 2, 17, 18, 20 և 21 թերթերի հետ համատեղ:

«ՖԻ ՊՐՈԵԿՏ» ՍՊԸ			Պատվիրատու - Նաիրիի համայնքապետարան		Պայմանագիր N ԿՄՆՀ-ԳՀԾՁԲ-26/10	
			«Արագյուղ բնակավայրի 1-ին փողոցի ջրագծի կառուցման աշխատանքներ»			
Ն. Գ. Ճ.	Ն. Սարգսյան					
Նախագծ.	Ա. Ղուկասյան					
Ստուգեց	Գ. Գասպարյան		Նախագծվող W_2 ջրագծի աշխատանքների ծավալներ	Փուլ	Թերթ	Թերթեր
				Ա. Ն.	19	36

W_2 ջրագծի ջրաչափական հորի հատակագիծ
Մ 1:10

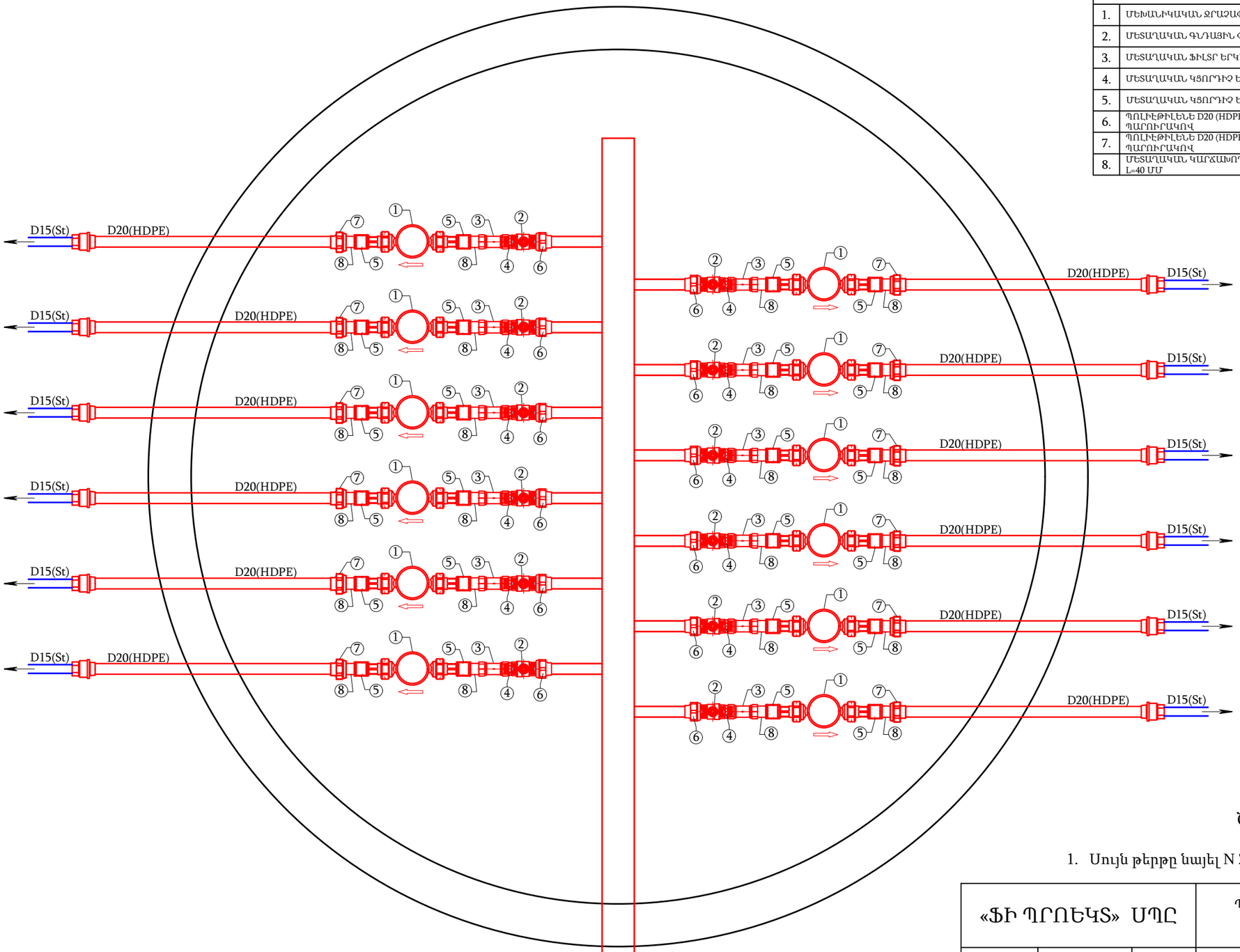

Մասնագիր

Հ/Հ	ԱՆՎԱՆՈՒՄԸ	ՉԱՓՄԱՆ ՄԻԱՎՈՐԸ	ՔԱՆԱԿԸ
	ՄԵԿ ՄԱՍՆԱՎՈՐ ՏԱՆ ՋՐԱՉԱՓԱԿԱՆ ՀԱՆԳՈՒՅՑ		
1.	ՄԵԽԱՆԻԿԱԿԱՆ ՋՐԱՉԱՓ D20 (C ԴԱՍԻ)	ՀԱՏ	1
2.	ՄԵՏԱՂԱԿԱՆ ԳՆԴԱՅԻՆ ՓԱԿԱՆ ԵՐԿԿՈՂՄԱՆԻ ՆԵՐՔԻՆ ՊԱՐՈՒՐԱԿՈՎ D20	ՀԱՏ	1
3.	ՄԵՏԱՂԱԿԱՆ ՖԻԼՏՐ ԵՐԿԿՈՂՄԱՆԻ ՆԵՐՔԻՆ ՊԱՐՈՒՐԱԿՈՎ D20	ՀԱՏ	1
4.	ՄԵՏԱՂԱԿԱՆ ԿՑՈՐԴԻՉ ԵՐԿԿՈՂՄԱՆԻ ԱՐՏԱՔԻՆ ՊԱՐՈՒՐԱԿՈՎ D20	ՀԱՏ	1
5.	ՄԵՏԱՂԱԿԱՆ ԿՑՈՐԴԻՉ ԵՐԿԿՈՂՄԱՆԻ ՆԵՐՔԻՆ ՊԱՐՈՒՐԱԿՈՎ D20	ՀԱՏ	1
6.	ՊՈԼԻԷԹԻԼԵՆԵ D20 (HDPE)-ՄԵՏԱՂ D15(St) ԿՑՈՐԴԻՉ ՄԵՏԱՂԱԿԱՆ ԱՐՏԱՔԻՆ ՊԱՐՈՒՐԱԿՈՎ	ՀԱՏ	1
7.	ՊՈԼԻԷԹԻԼԵՆԵ D20 (HDPE)-ՄԵՏԱՂ D15(St) ԿՑՈՐԴԻՉ ՄԵՏԱՂԱԿԱՆ ՆԵՐՔԻՆ ՊԱՐՈՒՐԱԿՈՎ	ՀԱՏ	1
8.	ՄԵՏԱՂԱԿԱՆ ԿԱՐՃԱԽՈՂՎԱԿ ԵՑԿԿՈՂՄԱՆԻ ԱՐՏԱՔԻՆ ՊԱՐՈՒՐԱԿՈՎ D15, L=40 ՄՄ	ՀԱՏ	2

Ծանոթություն

1. Սույն թերթը նայել N 2, 17-19 և 21 թերթերի հետ համատեղ:

«ՖԻ ՊՐՈԵԿՏ» ՍՊԸ			Պատվիրատու - Նաիրիի համայնքապետարան		Պայմանագիր N ԿՄՆՀ-ԳՀՇՁԲ-26/10	
			«Արագյուղ բնակավայրի 1-ին փողոցի ջրագծի կառուցման աշխատանքներ»			
Ն. Գ. Ճ.	Ն. Սարգսյան					
Նախագծ.	Ա. Ղուկասյան					
Ստուգեց	Գ. Գասպարյան		Նախագծվող W_2 ջրագծի ջրաչափական հորի հատակագիծ	Փուլ	Թերթ	Թերթեր
				Ա. Ն.	20	36

Կտրվածք 1-1
Մ 1:10

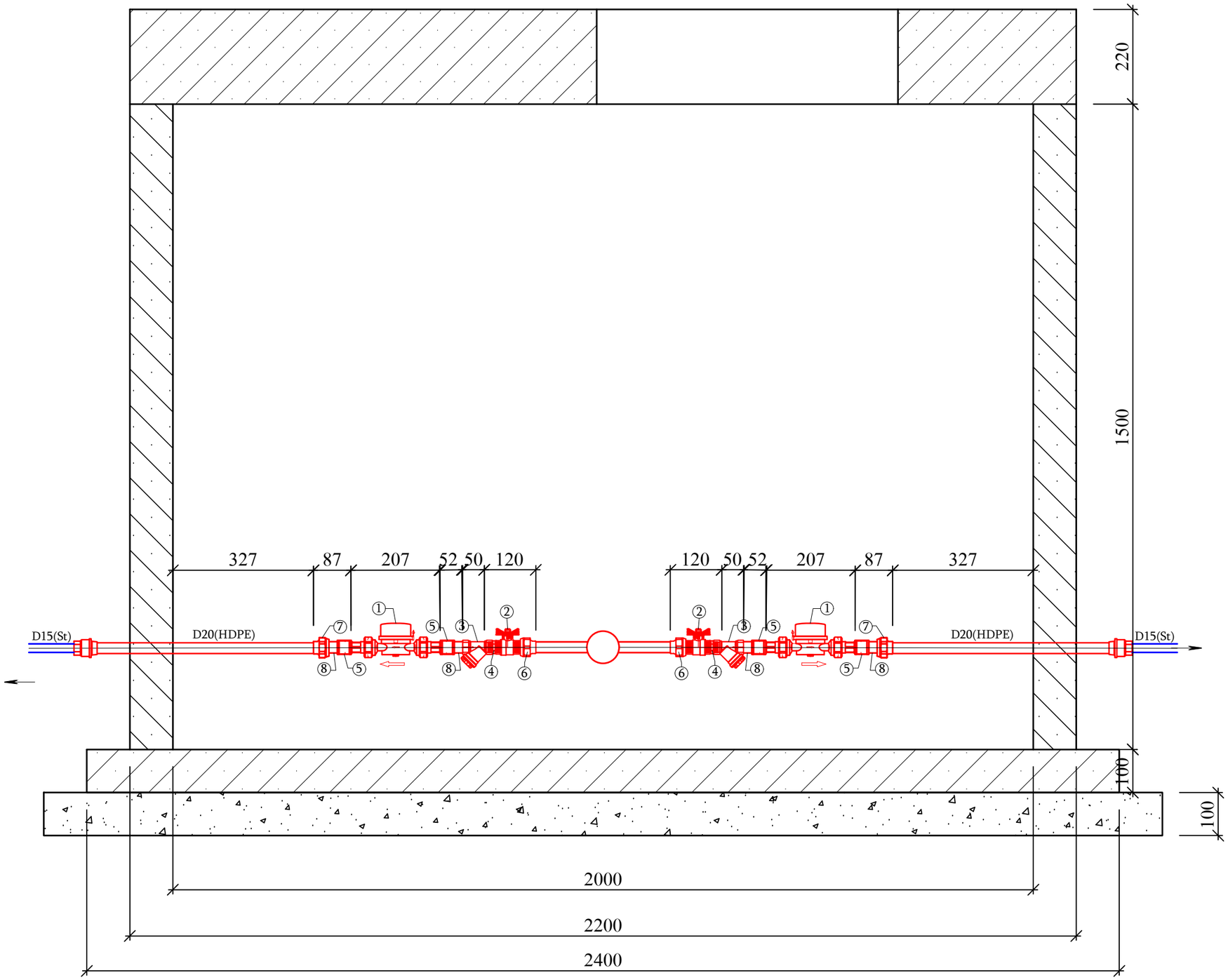

Ծանոթություն

1. Սույն թերթը նայել N 2 և 17-20 թերթերի հետ համատեղ:

«ՖԻ ՊՐՈԵԿՏ» ՍՊԸ			Պատվիրատու - Նաիրիի համայնքապետարան		Պայմանագիր N ԿՄՆՀ-ԳՀԾՁԲ-26/10	
Ն. Գ. Ճ.	Ն. Սարգսյան		«Արագյուղ բնակավայրի 1-ին փողոցի ջրագծի կառուցման աշխատանքներ»			
Նախագծ.	Ա. Ղուկասյան					
Ստուգեց	Գ. Գասպարյան		Նախագծվող W_2 ջրագծի ջրաչափական հորի կտրվածք 1-1	Փուլ	Թերթ	Թերթեր
				Ա. Ն.	21	36

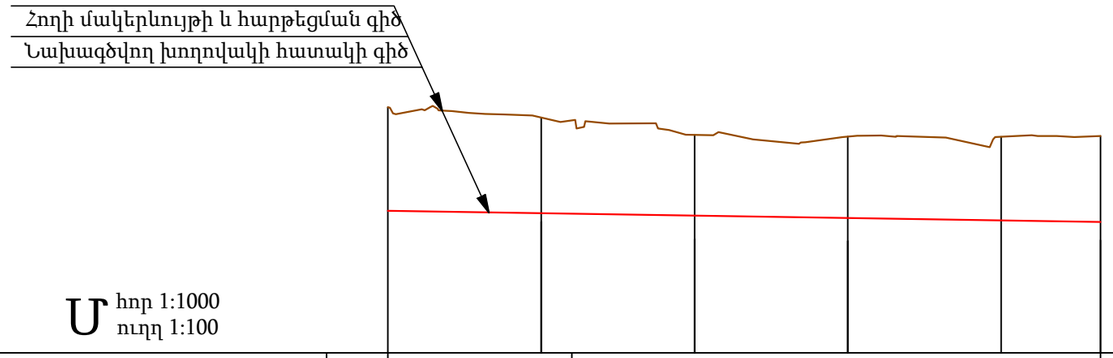

Ա հոր 1:1000
ուղղ 1:100

Բնահողի խումբը	0.0-0.1մ - Քայքայված ասֆալտ 0.1-2.0մ - Շերտ N1 - 9^8 - V կարգ		0.0-2.0մ - Շերտ N1 - 9^8 - V կարգ			
Հողի մակերևույթի նիշերը	1622.22	1622.06	1621.77	1621.75	1621.74	1621.76
Տեղամասի թեքությունը						0.0015
Երկարությունը	116.00					
Նիշերը / Խողովակի տակի	20.53	20.50	20.45	20.42	20.38	20.36
Նիշերը / Խրամուղու տակի	20.43	20.40	20.35	20.32	20.28	20.26
Նիշերը / Հարթեցման	22.22	22.06	21.77	21.75	21.74	21.76
Հիդրավլիկական էլեմենտները	Պոլիէթիլենային խողովակ (PE100) ՊՍՏ 18599-2001 Q=1.0լ/վ, D75x4.5մմ, P=1.0ՄՊա, V=0.34մ/վ, 1000i=3.06մ/կմ, Δh=0.58մ					
Փորվածքի խորությունը	1.79	1.66	1.42	1.43	1.46	1.50
Հեռավորությունը		25	25	25	25	16
Նշակետերը	0				1	1+16
Կիլոմետրերը	0					
Ծրագրի պլանը						

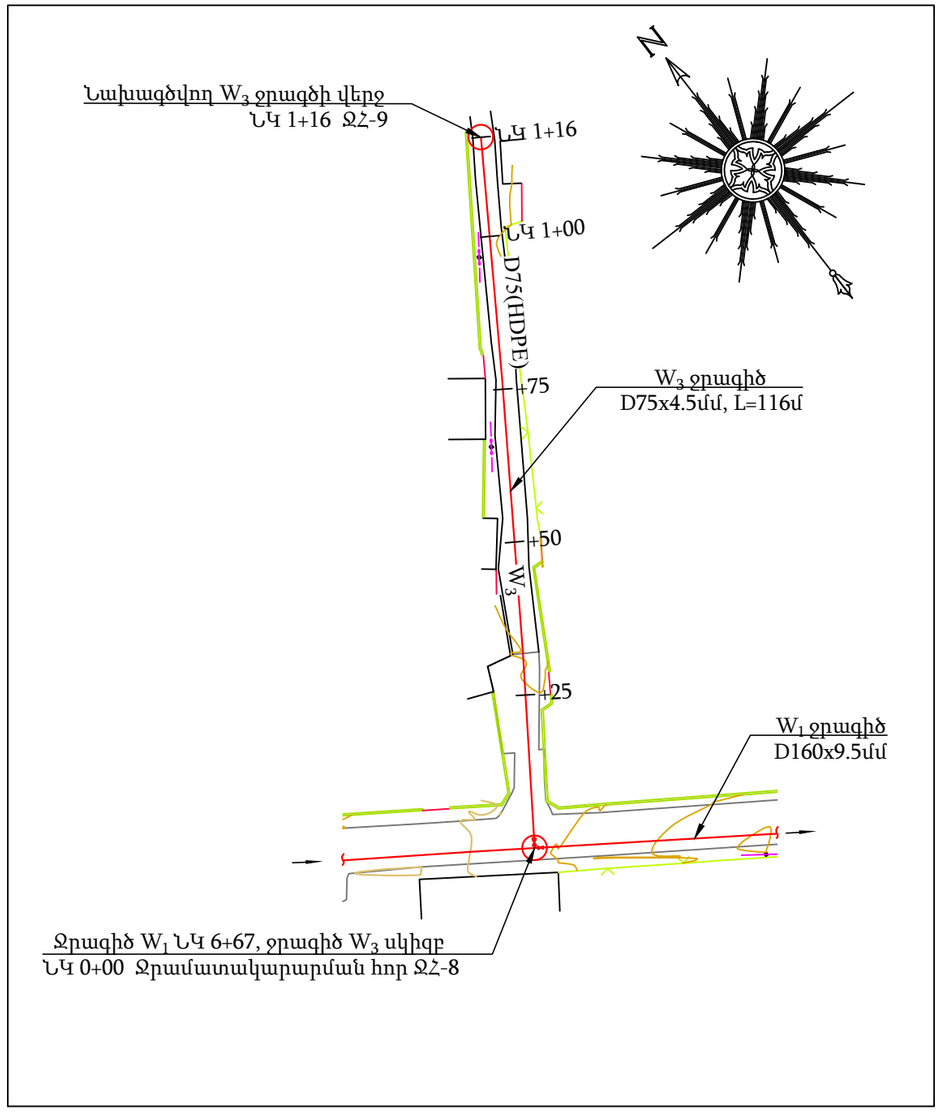

ՊԱՅՄԱՆԱԳԱՆ ՆՇԱՆՆԵՐ

D(HDPE) — W_n —	Բաշխիչ ցանցի նոր նախագծվող պոլիէթիլենային ջրագծեր
○	Բաշխիչ ցանցում նախագծվող ջրամատակարարման փականային հորեր
◉	Բաշխիչ ցանցում նախագծվող հրշեջ հիդրանտի հորեր

Ծանոթություն

1. Սույն թերթը նայել N 2, 23 և 24 թերթերի հետ համատեղ:

«ՖԻ ՊՐՈԵԿՏ» ՍՊԸ			Պատվիրատու - Նաիրիի համայնքապետարան		Պայմանագիր N ԿՄՆՀ-ԳՀԾՁԲ-26/10	
Ն. Գ. Ճ.	Ն. Սարգսյան		«Արագյուղ բնակավայրի 1-ին փողոցի ջրագծի կառուցման աշխատանքներ»			
Նախագծ.	Ա. Ղուկասյան					
Ստուգեց	Գ. Գասպարյան		Նախագծվող W_3 ջրագծի ուղեգծի հատակագիծ ՆԿ 0+00 - ՆԿ 1+16, Մ 1:1000 երկայնական կտրվածք ՆԿ 0+00 - ՆԿ 1+16	Փուլ	Թերթ	Թերթեր
				Ա. Ն.	22	36

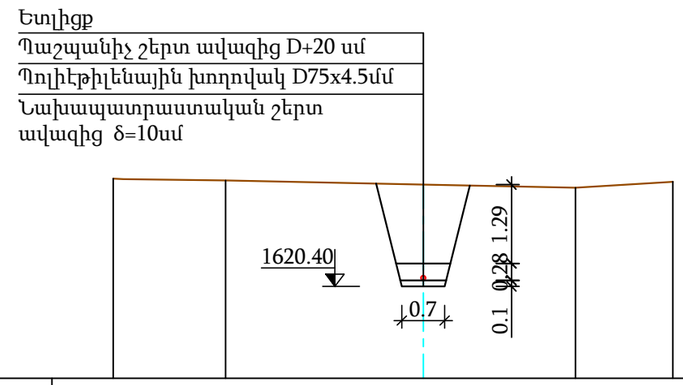

Ս ուղղ 1:100
հոր 1:100

Հողի մակերևույթի նիշեր	1622.15	1622.12	1622.06	1622.01	1622.10
Հեռավորություն		1.83	3.23	2.48	1.59

ՆԿ 0+25

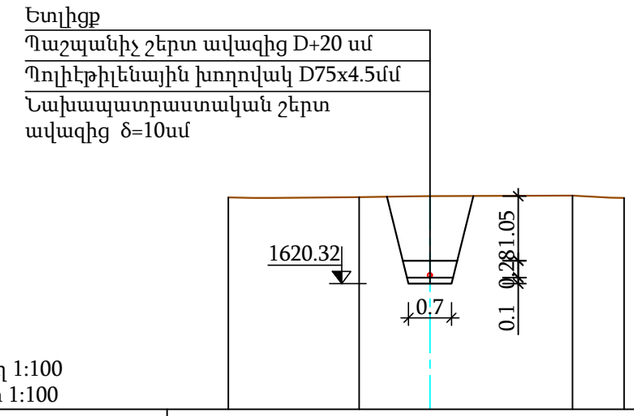

Ս ուղղ 1:100
հոր 1:100

Հողի մակերևույթի նիշեր	1621.72	1621.73	1621.75	1621.76	1621.72
Հեռավորություն		2.13	1.16	2.32	0.84

ՆԿ 0+75

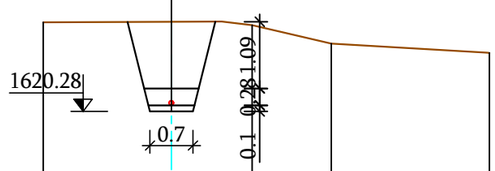

Ս ուղղ 1:100
հոր 1:100

Հողի մակերևույթի նիշեր	1621.74	1621.74	1621.69	1621.39	1621.24
Հեռավորություն		2.09	1.32	1.29	2.58

ՆԿ 1+00

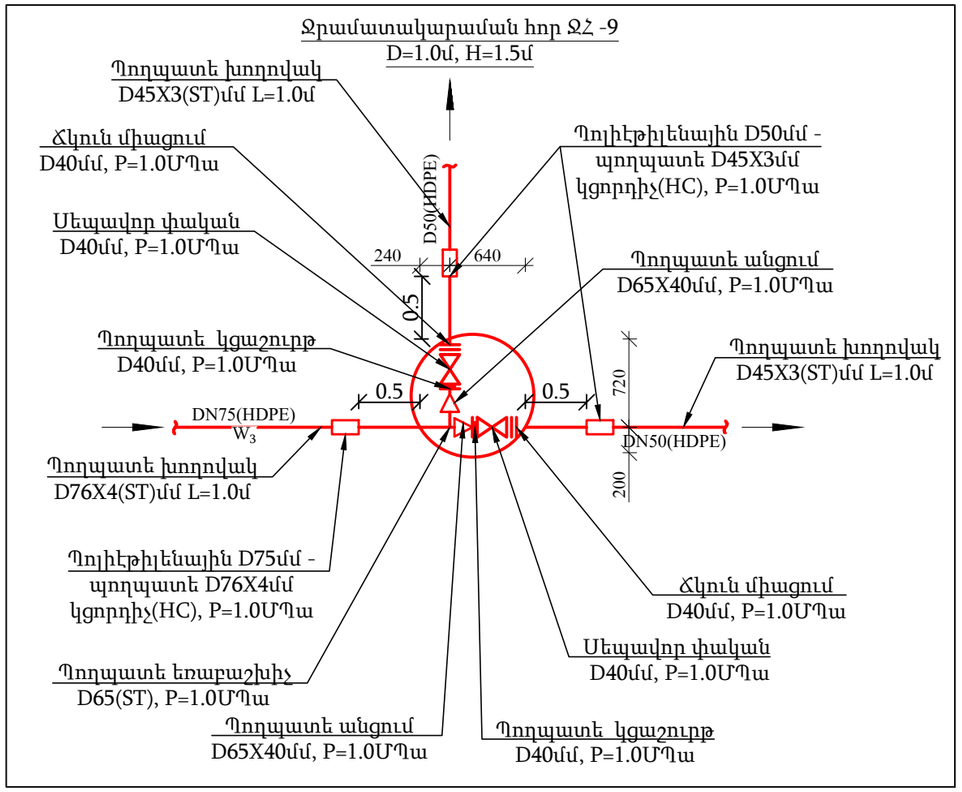

Ծանոթություն

1. Սույն թերթը նայել N 2, 22 և 24 թերթերի հետ համատեղ:

«ՖԻ ՊՐՈԵԿՏ» ՍՊԸ			Պատվիրատու - Նաիրիի համայնքապետարան	Պայմանագիր N ԿՄՆՀ-ԳՀԾՁԲ-26/10		
Ն. Գ. Ճ.	Ն. Սարգսյան		«Արագյուղ բնակավայրի 1-ին փողոցի ջրագծի կառուցման աշխատանքներ»			
Նախագծ.	Ա. Դուկասյան					
Ստուգեց	Գ. Գասպարյան		Նախագծվող W_3 ջրագծի լայնական կտրվածք ՆԿ 0+00 - ՆԿ 1+00, ջրամատակարարման հոր ՋՀ-9	Փուլ	Թերթ	Թերթեր
				Ա. Ն.	23	36

Ջրագիծ W_3-ի աշխատանքների ծավալներ

Հ/Հ	Աշխատանքի անվանումը	Չափ. միավ.	Քանակը	Ծանոթութ.
	Հողային աշխատաքներ			
1	Ասֆալտաբետոնե ծածկույթի կտրում	մ	60.0	
2	Ասֆալտաբետոնե ծածկույթի մշակում, բարձում ինքնաթափ և տեղափոխում աղբավայր 1.0 կմ հեռավորության վրա	$մ^3$	4.5	
3	Խրամուղու և փոսորակի մշակում V կարգի բնահողերում կողլիցքով	$մ^3$	103.3	9^8
5	Խրամուղու և փոսորակի մշակում V կարգի բնահողերում բարձում ինքնաթափ և տեղափոխում աղբավայր 1.0 կմ հեռավորության վրա	$մ^3$	43.4	9^8
6	Նախապատրաստական շերտի իրականացում ավազից δ=10սմ հաստությամբ	$մ^3$	8.4	
7	Պաշտպանիչ շերտի իրականացում ավազից	$մ^3$	34.6	
8	Եղլիցք իրականացում տեղի բնահողից տոփհանումով	$մ^3$	103.3	
	Ջրագիծ W_3			
9	Պոլիէթիլենային խողովակ D75x4.5մմ, P=1.0ՄՊա	գծմ	558.0	ՊՍՏ 18599-2001
10	Պոլիէթիլենային խողովակի D75x4.5 մմ լվացում, վարակազերծում փորձարկում	գծմ	558.0	
11	Պողպատե խողովակ D76x4մմ L=1.0 մ	կգ	7.1	
12	Պողպատե խողովակի D76մմ լվացում, վարակազերծում և փորձարկում	գծմ	0.5	
13	Պողպատե D76x4մմ խողովակների նորմալ հակակոռոզիոն մեկուսացում	գծմ	0.5	
14	Պողպատե խողովակ D45x3մմ L=2.0 մ	կգ	6.2	
15	Պողպատե խողովակի D45մմ լվացում, վարակազերծում և փորձարկում	գծմ	1.0	
16	Պողպատե D45x3մմ խողովակների նորմալ հակակոռոզիոն մեկուսացում	գծմ	1.0	
17	Սեպավոր փական D40մմ, P=1.0 ՄՊա	հատ	2	
18	Ճկուն միացում D40մմ, P=1.0 ՄՊա	հատ	2	
19	Պողպատե կցաշուրթ D40մմ, P=1.0 ՄՊա	հատ	2	
20	Պողպատե եռաբաշխի D65մմ(ST) 1 հատ	կգ	5.50	
21	Պողպատե անցում D65xD40մմ(ST) 2 հատ	կգ	1.56	
22	Պոլիէթիլենային D75մմ - պողպատե D76մմ կցորդիչ(HC)	հատ	1	
23	Պոլիէթիլենային D50մմ - պողպատե D45մմ կցորդիչ(HC)	հատ	1	

	Ե/բ կլոր հոր D1.5մ, H=1.5մ, 1հատ			
24	B7.5 դասի բետոնի նախապատրաստական շերտ h=10սմ	$մ^3$	0.48	
25	D1.5մ տրամագծով հավաքովի ե/բ էլեմենտներով հորի կառուցում	$մ^3$	1.23	
26	D1.5մ տրամագծով հավաքովի ե/բ ՀՍ-15 հատակի սալի տեղադրում	հատ	1	
27	Պատի հավաքովի ե/բ ՊՕ-15-09a կլոր օղակի տեղադրում թարմ պատրաստված ցեմենտավազային շաղախի վրա	հատ	1	
28	Պատի հավաքովի ե/բ ՊՕ-15-06 կլոր օղակի տեղադրում թարմ պատրաստված ցեմենտավազային շաղախի վրա	հատ	1	
29	Ծածկի հավաքովի ե/բ ԾՍ-1-15 սալի տեղադրում, պոլիմերաավազային ծանր մտոցով	հատ	1	
30	Մետաղական ելարանի պատրաստում, տեղադրում	կգ	15.4	
31	Ե/բ հորերի ներդիր դետալներ	կգ	11.0	
32	Անցքի փակում ցեմենտավազային շաղախով	$մ^3$	0.10	
33	Պատերի արտաքին մակերեսների երկշերտ ջրամեկուսացում բիտումե մածիկով	$մ^2$	8.0	
34	Մետաղական մակրերեսների երկշերտ ներկում	$մ^2$	3.0	

Ծանոթություն

1. Սույն թերթը նայել N 2, 22 և 23 թերթերի հետ համատեղ:

«ՖԻ ՊՐՈԵԿՏ» ՍՊԸ			Պատվիրատու - Նաիրիի համայնքապետարան	Պայմանագիր N ԿՄՆՀ-ԳՀԾՁԲ-26/10		
Ն. Գ. Ճ.	Ն. Սարգսյան		«Արագյուղ բնակավայրի 1-ին փողոցի ջրագծի կառուցման աշխատանքներ»			
Նախագծ.	Ա. Ղուկասյան					
Ստուգեց	Գ. Գասպարյան		Նախագծվող W_3 ջրագծի աշխատանքների ծավալներ	Փուլ	Թերթ	Թերթեր
				Ա. Ն.	24	36

ՋՀ -11 աշխատանքների ծավալներ

Հ/Հ	Աշխատանքի անվանումը	Չափ. միավ.	Քանակը	Ծանոթութ.
	Հողային աշխատաքներ			
1	Ասֆալտաբետոնե ծածկույթի կտրում	մ	82.0	
2	Ասֆալտաբետոնե ծածկույթի մշակում, բարձում ինքնաթափ և տեղափոխում աղբավայր 1.0 կմ հեռավորության վրա	$մ^3$	10.9	
3	Խրամուղու և փոսորակի մշակում V կարգի բնահողերում կողլիցքով	$մ^3$	69.9	9^8
5	Խրամուղու և փոսորակի մշակում V կարգի բնահողերում բարձում ինքնաթափ և տեղափոխում աղբավայր 1.0 կմ հեռավորության վրա	$մ^3$	9.5	9^8
6	Նախապատրաստական շերտի իրականացում ավազից δ=10սմ հաստությամբ	$մ^3$	3.0	
7	Պաշտպանիչ շերտի իրականացում ավազից	$մ^3$	10.3	
8	Եղլիցք իրականացում տեղի բնահողից տոփհանումով	$մ^3$	69.9	
	ՋՀ-11			
9	Պոլիէթիլենային խողովակ D110x6.6մմ, P=1.0ՄՊա	գծմ	42.0	ՊՍՏ 18599-2001
10	Պոլիէթիլենային խողովակի D110x6.6 մմ լվացում, վարակազերծում փորձարկում	գծմ	42.0	
11	Պողպատե խողովակ D108x5մմ L=2.5 մ	կգ	31.8	
12	Պողպատե խողովակի D108մմ լվացում, վարակազերծում և փորձարկում	գծմ	1.5	
13	Պողպատե D108x5մմ խողովակների նորմալ հակակոռոզիոն մեկուսացում	գծմ	1.0	
14	Պողպատե խողովակ D45x3մմ L=1.0 մ	կգ	3.1	
15	Պողպատե խողովակի D45մմ լվացում, վարակազերծում և փորձարկում	գծմ	0.5	
16	Պողպատե D45x3մմ խողովակների նորմալ հակակոռոզիոն մեկուսացում	գծմ	0.5	
17	Սեպավոր փական D100մմ, P=1.0 ՄՊա	հատ	1	
18	Ճկուն միացում D100մմ, P=1.0 ՄՊա	հատ	1	
19	Պողպատե կցաշուրթ D100մմ, P=1.0 ՄՊա	հատ	1	
20	Սեպավոր փական D40մմ, P=1.0 ՄՊա	հատ	1	
21	Ճկուն միացում D40մմ, P=1.0 ՄՊա	հատ	1	
22	Պողպատե կցաշուրթ D40մմ, P=1.0 ՄՊա	հատ	1	
23	Պողպատե անցումային եռաբաշխի D180X80մմ(ST) 1 հատ	կգ	7.80	
24	Պողպատե անցում D80xD40մմ(ST) 1 հատ	կգ	1.00	
25	Պոլիէթիլենային D100մմ - պողպատե D108մմ կցորդիչ(HC)	հատ	2	
26	Պոլիէթիլենային D40մմ - պողպատե D45մմ կցորդիչ(HC)	հատ	1	

	Ե/բ կլոր հոր D1.5մ, H=1.5մ, 1հատ			
27	B7.5 դասի բետոնի նախապատրաստական շերտ h=10սմ	$մ^3$	0.48	
28	D1.5մ տրամագծով հավաքովի ե/բ էլեմենտներով հորի կառուցում	$մ^3$	1.23	
29	D1.5մ տրամագծով հավաքովի ե/բ ՀՍ-15 հատակի սալի տեղադրում	հատ	1	
30	Պատի հավաքովի ե/բ ՊՕ-15-09a կլոր օղակի տեղադրում թարմ պատրաստված ցեմենտավազային շաղախի վրա	հատ	1	
31	Պատի հավաքովի ե/բ ՊՕ-15-06 կլոր օղակի տեղադրում թարմ պատրաստված ցեմենտավազային շաղախի վրա	հատ	1	
32	Ծածկի հավաքովի ե/բ ԾՍ-1-15 սալի տեղադրում, պոլիմերաավազային ծանր մտոցով	հատ	1	
33	Մետաղական ելարանի պատրաստում, տեղադրում	կգ	15.4	
34	Ե/բ հորերի ներդիր դետալներ	կգ	11.0	
35	Անցքի փակում ցեմենտավազային շաղախով	$մ^3$	0.10	
36	Պատերի արտաքին մակերեսների երկշերտ ջրամեկուսացում բիտումե մածիկով	$մ^2$	8.0	
37	Մետաղական մակրերեսների երկշերտ ներկում	$մ^2$	3.0	

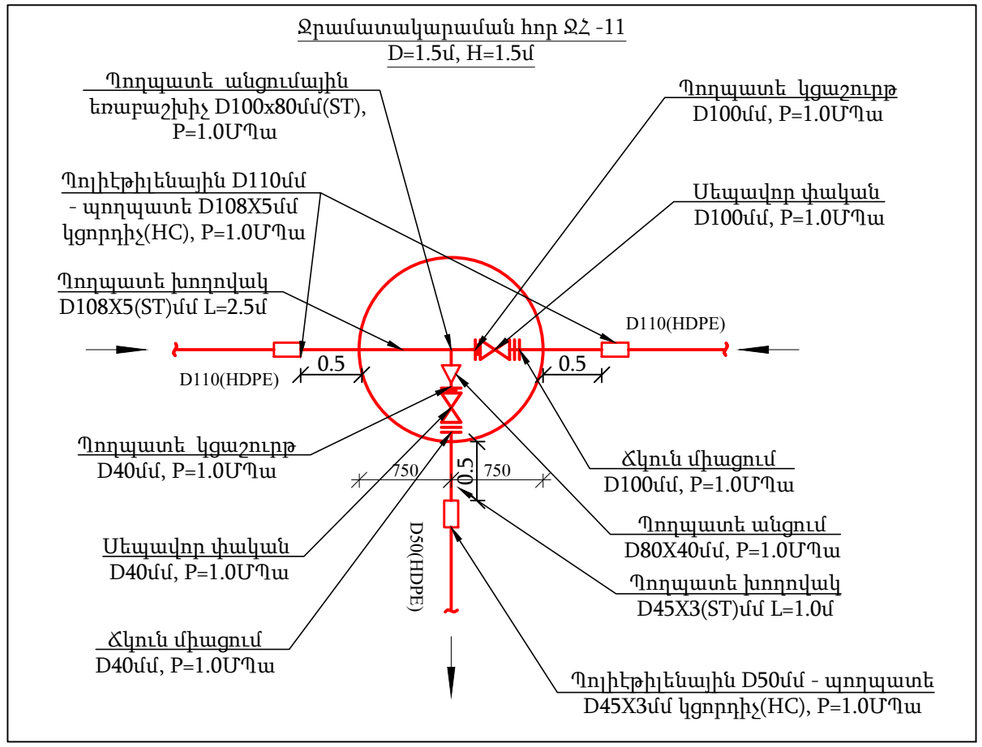

Ծանոթություն

1. Սույն թերթը նայել N 2 թերթի հետ համատեղ:

«ՖԻ ՊՐՈԵԿՏ» ՍՊԸ			Պատվիրատու - Նաիրիի համայնքապետարան		Պայմանագիր N ԿՄՆՀ-ԳՀԾՁԲ-26/10	
Ն. Գ. Ճ.	Ն. Սարգսյան		«Արագյուղ բնակավայրի 1-ին փողոցի ջրագծի կառուցման աշխատանքներ»			
Նախագծ.	Ա. Ղուկասյան		Նախագծվող 11-րդ ջրամատակարարման հորի աշխատանքների ծավալներ	Փուլ	Թերթ	Թերթեր
Ստուգեց	Գ. Գասպարյան			Ա. Ն.	25	36

Հրշեջ հիդրանտի հոր D=1.5մ, H=1.5մ
Մ 1:20

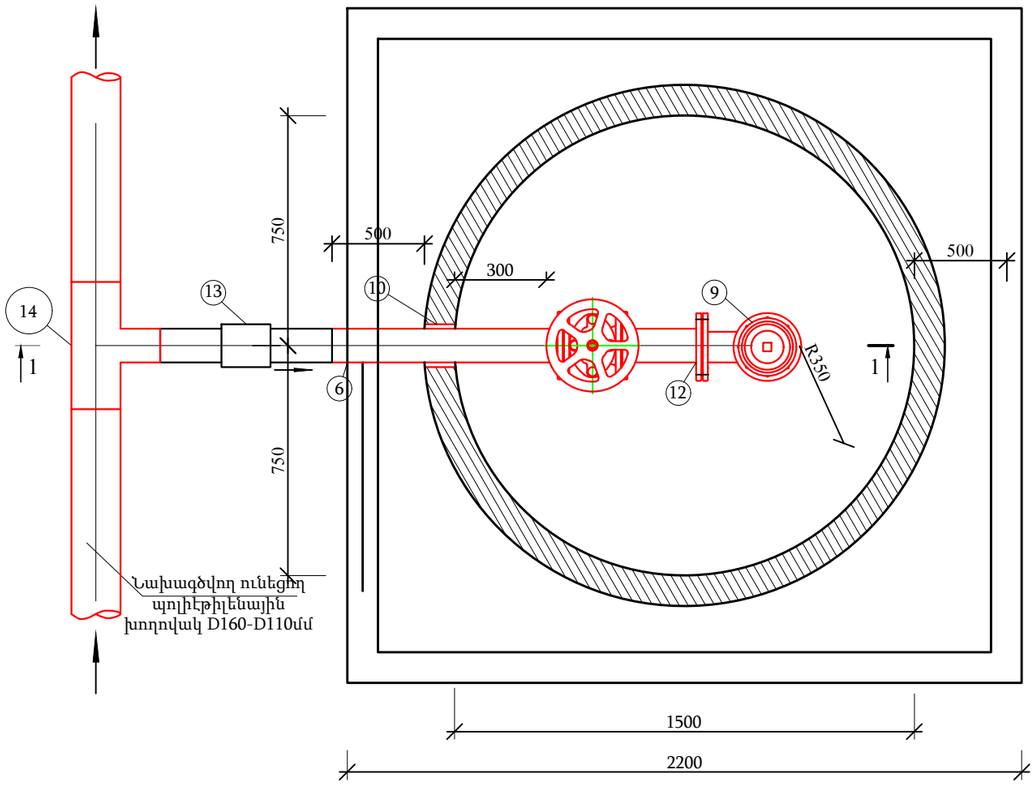

Կտրվածք 1-1
Մ 1:20

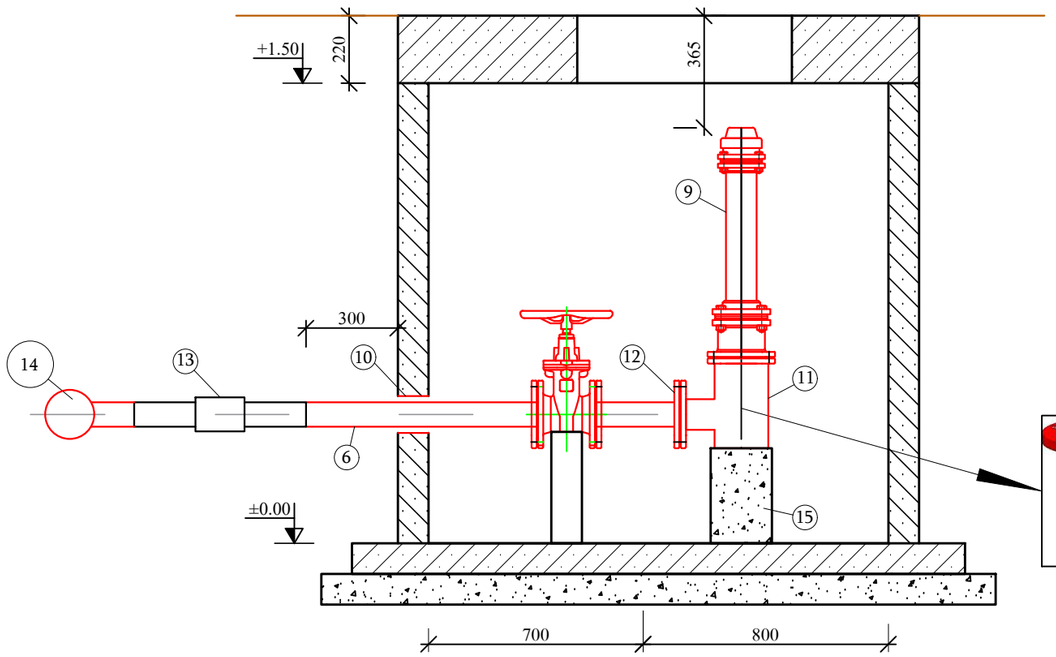

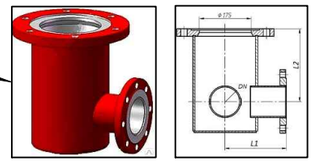

Dy, մմ	L_1, մմ	L_2, մմ
100	200	225

Ստորգետնյա տեղադրման հրշեջ հիդրանտ

* Նախագծում օգտագործվել է մոսկովյան տիպի (MT) ստորգետնյա տեղադրման հրշեջ հիդրանտ (ГОСТ 8220-85)

N	D, մմ	H, մմ	Q, կգ
1	D100, PN=1.0ՄՊա	100	50.4

Հիդրանտների տեղակապման աղյուսակ

Հ/հ	Ջրագծի անվանումը	Ջրագծի ՆԿ
1	W-1	2+30
2	W-1	4+87

Ծանոթություն

1. Հրշեջ հիդրանտի մոտեցնող խողովակի տրամագիծը անհրաժեշտ է ճշտել մինչև հրշեջ հիդրանտի տեղադրումը և տեղադրել համապատասխան տրամագծի փական և խողովակ:
2. Հրշեջ հիդրանտի բարձրությունը նոր իրականացվող հորերում նախատեսված է 1.0մ, սակայն առկա խողովակի նիշից կախված հնարավոր է այն ենթարկվի փոփոխության:
3. Ե/բ հորերի հատակի ±0.00 նիշը նաշված է գոյություն ունեցող ջրատարի, ջրագծի համապատասխան, այն անհրաժեշտ է ճշտել խողովակը բացելուց հետո:
4. Սույն թերթը նայել N 2 և 27 թերթերի հետ համատեղ

Պայմանական նշաններ

Հողի գիծ

Նախագծվող ջրատար, ջրագիծ

«ՖԻ ՊՐՈԵԿՏ» ՍՊԸ			Պատվիրատու - Նաիրիի համայնքապետարան			Պայմանագիր N ԿՄՆՀ-ԳՀԾՁԲ-26/10
Ն. Գ. Ճ.	Ն. Սարգսյան		«Արագյուղ բնակավայրի 1-ին փողոցի ջրագծի կառուցման աշխատանքներ»			
Նախագծ.	Ա. Ղուկասյան					
Ստուգեց	Գ. Գասպարյան		Նոր տեղադրվող D=1.5մ տրամագծի հրշեջ հիդրանտի հորերի հատակագիծ Մ 1:20 կտրվածք	Փուլ	Թերթ	Թերթեր
				Ա. Ն.	26	36

N1, 2 հրշեջ հիդրանտների հորի աշխատանքների ծավալներ

Հ/Հ	Աշխատանքի անվանումը	Չափ. միավ.	Քանակը	Ծանոթութ.
	Հողային, քանդման և բետոնային աշխատաքներ			
1	Ասֆալտաբետոնե ծածկույթի կտրում	մ	4.0	
2	Ասֆալտաբետոնե ծածկույթի մշակում, բարձում ինքնաթափ և տեղափոխում աղբավայր 1.0 կմ հեռավորության վրա	$մ^3$	0.44	
3	Խրամուղու և փոսորակի մշակում V կարգի բնահողերում կողլիցքով	$մ^3$	17.4	9^8
4	Խրամուղու և փոսորակի մշակում V կարգի բնահողերում, բարձում ինքնաթափ և տեղափոխում աղբավայր 1 կմ հեռավորության վրա	$մ^3$	3.2	9^8
5	Խրամուղու և փոսորակի մշակում VI կարգի բնահողերում, բարձում ինքնաթափ և տեղափոխում աղբավայր 1 կմ հեռավորության վրա	$մ^3$	2.9	9^9
6	Նախապատրաստական շերտի իրականացում ավազից δ=10սմ հաստությամբ	$մ^3$	0.2	
7	Պաշտպանիչ շերտի իրականացում ավազից	$մ^3$	0.5	
8	Ետլիցք իրականացում տեղի բնահողից	$մ^3$	13.4	
	Հրշեջ հիդրանտ			
9	Պողպատե էլ. եռակցվող խողովակ D108x4մմ	գծմ	6.0	ՊՍՏ 10704-91
10	Պողպատե խողովակի D108մմ լվացում, վարակազերծում և փորձարկում	գծմ	6.0	
11	Պողպատե էլ. եռակցվող խողովակի D108x4մմ հակակոռոզիոն մեկուսացում	գծմ	1.5	
12	Ստորգետնյա տեղադրման հրշեջ հիդրանտ D100, H=1.0մ, P=1.0ՄՊա	հատ	2	
13	Պողպատե պատյան խողովակ D219x5մմ, L=0.1մ, 2 հատ	կգ	5.28	
14	Հրշեջ հիդրանտի կցաշուրթային արմունկ-տակդիր D100(St)	հատ	2	
15	Պողպատե կցաշուրթ D100մմ, P=1.0 ՄՊա	հատ	2	
16	Պոլիէթիլենային D110մմ - պողպատե D108մմ կցորդիչ(HC), P=1.0 ՄՊա	հատ	2	
17	Պոլիէթիլենային անցումային եռաբաշխիչ D160-110մմ, P=1.0 ՄՊա	հատ	2	
18	Բետոնե հենարան B12.5 դասի 0.2x0.2x0.3մ	$մ^3$	0.024	
19	Մետաղական փական D100մմ, P=1.0 ՄՊա	հատ	2	
20	Ճկուն միացում D100մմ, P=1.0ՄՊա	հատ	2	

Հ/Հ	Աշխատանքի անվանումը	Չափ. միավ.	Քանակը	Ծանոթութ.
	Ե/բ կլոր հոր D1.5մ, H=1.5մ, 2 հատ			
21	B7.5 դասի բետոնի նախապատրաստական շերտ h=10սմ	$մ^3$	0.96	
22	D1.0մ տրամագծով հավաքովի ե/բ էլեմենտներով հորի կառուցում	$մ^3$	2.5	
23	D1.0մ տրամագծով հավաքովի ե/բ ՀՍ-15 հատակի սալի տեղադրում	հատ	2	
24	Պատի հավաքովի ե/բ ՊՕ-15-09a կլոր օղակի տեղադրում թարմ պատրաստված ցեմենտավազային շաղախի վրա	հատ	2	
25	Պատի հավաքովի ե/բ ՊՕ-15-06 կլոր օղակի տեղադրում թարմ պատրաստված ցեմենտավազային շաղախի վրա	հատ	2	
26	Ծածկի հավաքովի ե/բ ԾՍ-1-15 սալի տեղադրում, թուջե ծանր մտոցով	հատ	2	
27	Մետաղական ելարանի պատրաստում, տեղադրում	կգ	30.8	
28	Ե/բ հորերի ներդիր դետալներ	կգ	22.0	
29	Անցքի փակում ցեմենտավազային շաղախով	$մ^3$	0.20	
30	Պատերի արտաքին մակերեսների երկշերտ ջրամեկուսացում բիտումե մածիկով	$մ^2$	11.4	
31	Մետաղական մակրերեսների երկշերտ ներկում	$մ^2$	2.0	
32	Փականների խողովակների տակդիր 50մմ խողովակից և δ=6մմ, 100x100մմ չափերով թիթեղների, Gմիջ=2.6կգ	հատ	2	

Ծանոթություն

1. Սույն թերթը նայել N 2 և 26 թերթերի հետ համատեղ

«ՖԻ ՊՐՈԵԿՏ» ՍՊԸ			Պատվիրատու - Նախիրի համայնքապետարան		Պայմանագիր N ԿՄՆՀ-ԳՀԾՁԲ-26/10	
			«Արագյուղ բնակավայրի 1-ին փողոցի ջրագծի կառուցման աշխատանքներ»			
Ն. Գ. Ճ.	Ն. Սարգսյան		Նոր տեղադրվող D=1.5մ տրամագծի հրշեջ հիդրանտի հորերի ծավալներ	Փուլ	Թերթ	Թերթեր
Նախագծ.	Ա. Ղուկասյան			Ա. Ն.	27	36
Ստուգեց	Գ. Գասպարյան					

Հրշեջ հիդրանտի հոր D=1.0մ, H=1.5մ
Մ 1:20

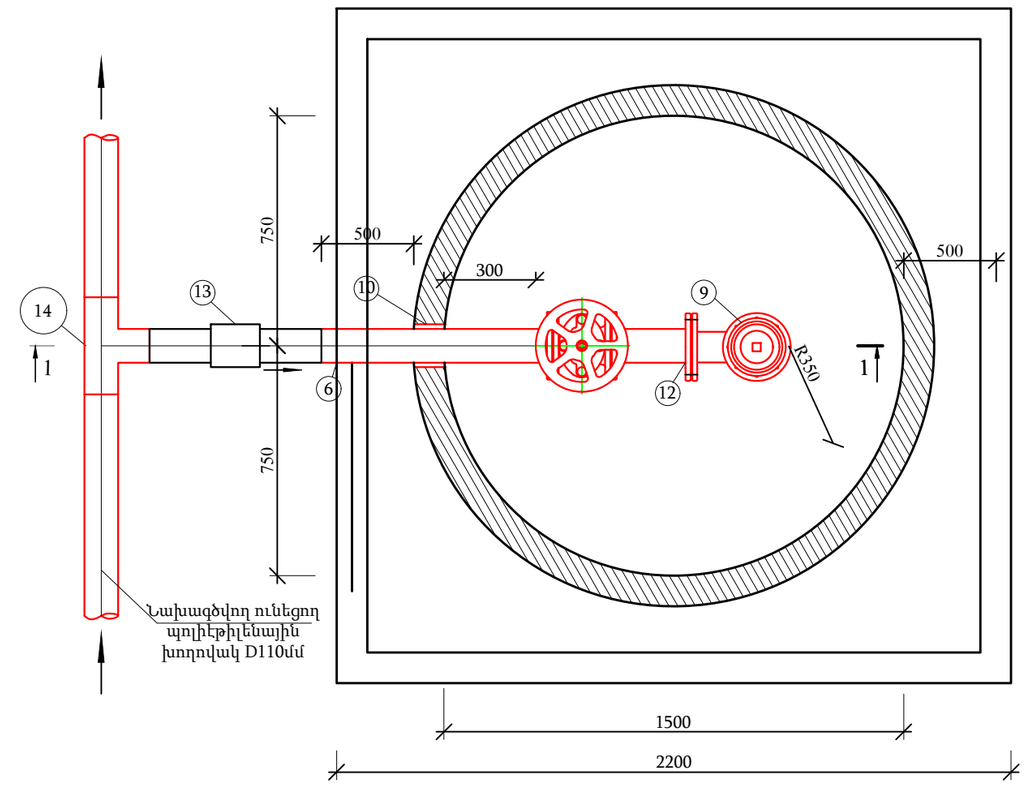

Ստորգետնյա տեղադրման հրշեջ հիդրանտ

* Նախագծում օգտագործվել է մոսկովյան տիպի (МТ) ստորգետնյա տեղադրման հրշեջ հիդրանտ (ГОСТ 8220-85)

N	D, մմ	H, մմ	Q, կգ
1	D100, PN=1.0ՄՊա	100	50.4

Կտրվածք 1-1
Մ 1:20

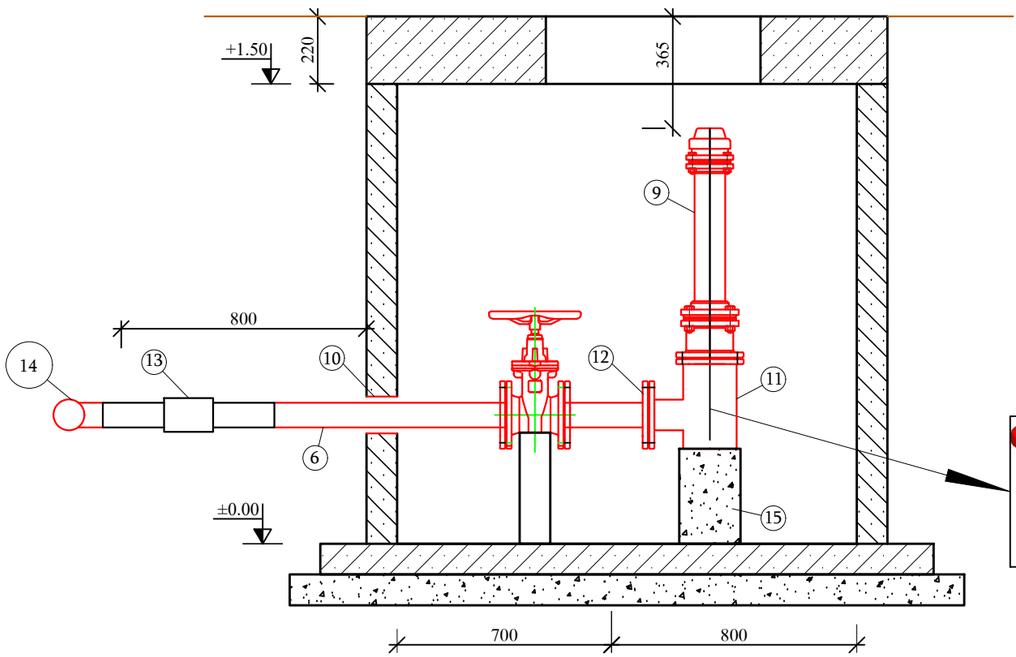

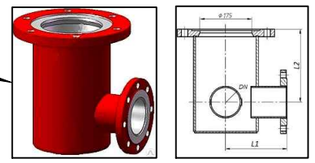

Dy, մմ	L_1, մմ	L_2, մմ
100	200	225

Ծանոթություն

1. Հրշեջ հիդրանտի մոտեցնող խողովակի տրամագիծը անհրաժեշտ է ճշտել մինչև հրշեջ հիդրանտի տեղադրումը և տեղադրել համապատասխան տրամագծի փական և խողովակ:
2. Հրշեջ հիդրանտի բարձրությունը նոր իրականացվող հորերում նախատեսված է 1.0մ, սակայն առկա խողովակի նիշից կախված հնարավոր է այն ենթարկվի փոփոխության:
3. Ե/բ հորերի հատակի ±0.00 նիշը նաշված է գոյություն ունեցող ջրատարի, ջրագծի համապատասխան, այն անհրաժեշտ է ճշտել խողովակը բացելուց հետո:
4. Սույն թերթը նայել N 2 և 29 թերթերի հետ համատեղ

Պայմանական նշաններ

Հողի գիծ

Նախագծվող ջրատար, ջրագիծ

«ՖԻ ՊՐՈԵԿՏ» ՍՊԸ			Պատվիրատու - Նաիրիի համայնքապետարան	Պայմանագիր N ԿՄՆՀ-ԳՀՇՁԲ-26/10		
			«Արագյուղ բնակավայրի 1-ին փողոցի ջրագծի կառուցման աշխատանքներ»			
Ն. Գ. Ճ.	Ն. Սարգսյան					
Նախագծ.	Ա. Ղուկասյան					
Ստուգեց	Գ. Գասպարյան		Նոր տեղադրվող D=1.5մ տրամագծի հրշեջ հիդրանտի հորերի հատակագիծ Մ 1:20 կտրվածք	Փուլ	Թերթ	Թերթեր
				Ա. Ն.	28	36

N3 հրշեջ հիդրանտի հորի աշխատանքների ծավալներ

Հ/Հ	Աշխատանքի անվանումը	Չափ. միավ.	Քանակը	Ծանոթութ.
	Հողային, քանդման և բետոնային աշխատաքներ			
1	Ասֆալտաբետոնե ծածկույթի կտրում	մ	4.0	
2	Ասֆալտաբետոնե ծածկույթի մշակում, բարձում ինքնաթափ և տեղափոխում աղբավայր 1.0 կմ հեռավորության վրա	$մ^3$	0.44	
3	Խրամուղու և փոսորակի մշակում V կարգի բնահողերում կողլիցքով	$մ^3$	13.4	9^8
4	Խրամուղու և փոսորակի մշակում V կարգի բնահողերում, բարձում ինքնաթափ և տեղափոխում աղբավայր 1 կմ հեռավորության վրա	$մ^3$	2.9	9^8
5	Նախապատրաստական շերտի իրականացում ավազից δ=10սմ հաստությամբ	$մ^3$	0.2	
6	Պաշտպանիչ շերտի իրականացում ավազից	$մ^3$	0.5	
7	Ետլիցք իրականացում տեղի բնահողից	$մ^3$	13.4	
	Հրշեջ հիդրանտ			
8	Պողպատե էլ. եռակցվող խողովակ D108x4մմ	գծմ	3.0	ՊՍՏ 10704-91
9	Պողպատե խողովակի D108մմ լվացում, վարակազերծում և փորձարկում	գծմ	3.0	
10	Պողպատե էլ. եռակցվող խողովակի D108x4մմ հակակոռոզիոն մեկուսացում	գծմ	1.5	
11	Ստորգետնյա տեղադրման հրշեջ հիդրանտ D100, H=1.0մ, P=1.0ՄՊա	հատ	1	
12	Պողպատե պատյան խողովակ D219x5մմ, L=0.1մ, 1 հատ	կգ	2.64	
13	Հրշեջ հիդրանտի կցաշուրթային արմունկ-տակդիր D100(St)	հատ	1	
14	Պողպատե կցաշուրթ D100մմ, P=1.0 ՄՊա	հատ	1	
15	Պոլիէթիլենային D110մմ - պողպատե D108մմ կցորդիչ(HC), P=1.0 ՄՊա	հատ	1	
16	Պոլիէթիլենային եռաբաշխիչ D110մմ, P=1.0 ՄՊա	հատ	1	
17	Բետոնե հենարան B12.5 դասի 0.2x0.2x0.3մ	$մ^3$	0.012	
18	Մետաղական փական D100մմ, P=1.0 ՄՊա	հատ	1	
19	Ճկուն միացում D100մմ, P=1.0ՄՊա	հատ	1	

Հ/Հ	Աշխատանքի անվանումը	Չափ. միավ.	Քանակը	Ծանոթութ.
	Ե/բ կլոր հոր D1.5մ, H=1.5մ, 1 հատ			
20	B7.5 դասի բետոնի նախապատրաստական շերտ h=10սմ	$մ^3$	0.48	
21	D1.0մ տրամագծով հավաքովի ե/բ էլեմենտներով հորի կառուցում	$մ^3$	1.23	
22	D1.0մ տրամագծով հավաքովի ե/բ ՀՍ-15 հատակի սալի տեղադրում	հատ	1	
23	Պատի հավաքովի ե/բ ՊՕ-15-09a կլոր օղակի տեղադրում թարմ պատրաստված ցեմենտավազային շաղախի վրա	հատ	1	
24	Պատի հավաքովի ե/բ ՊՕ-15-06 կլոր օղակի տեղադրում թարմ պատրաստված ցեմենտավազային շաղախի վրա	հատ	1	
25	Ծածկի հավաքովի ե/բ ԾՍ-1-15 սալի տեղադրում, թուջե ծանր մտոցով	հատ	1	
26	Մետաղական ելարանի պատրաստում, տեղադրում	կգ	15.4	
27	Ե/բ հորերի ներդիր դետալներ	կգ	11.0	
28	Անցքի փակում ցեմենտավազային շաղախով	$մ^3$	0.10	
29	Պատերի արտաքին մակերեսների երկշերտ ջրամեկուսացում բիտումե մածիկով	$մ^2$	5.7	
30	Մետաղական մակերեսների երկշերտ ներկում	$մ^2$	1	
31	Փականների խողովակների տակդիր 50մմ խողովակից և δ=6մմ, 100x100մմ չափերով թիթեղների, Gմիջ=2.6կգ	հատ	1	

Ծանոթություն

1. Սույն թերթը նայել N 2 և 28 թերթերի հետ համատեղ

«ՖԻ ՊՐՈԵԿՏ» ՍՊԸ			Պատվիրատու - Նաիրիի համայնքապետարան		Պայմանագիր N ԿՄՆՀ-ԳՀԾՁԲ-26/10	
Ն. Գ. Ճ.	Ն. Սարգսյան		«Արագյուղ բնակավայրի 1-ին փողոցի ջրագծի կառուցման աշխատանքներ»			
Նախագծ.	Ա. Ղուկասյան					
Ստուգեց	Գ. Գասպարյան		Նոր տեղադրվող D=1.5մ տրամագծի հրշեջ հիդրանտի հորերի ծավալներ	Փուլ	Թերթ	Թերթեր
				Ա. Ն.	29	36

I ՏԱՐԲԵՐԱԿ

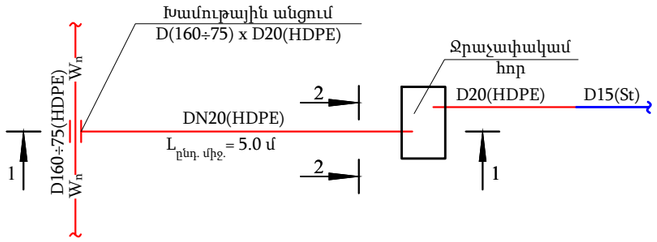

Տնային միացումների իրականացումը ըստ ջրագծերի D տրամագծերի

D160(HDPE) - 70 տեղ - 70 տուն
D75(HDPE) - 30 տեղ -30 տուն

ընդամենը՝ 100 տուն

Կտրվածք 2-2

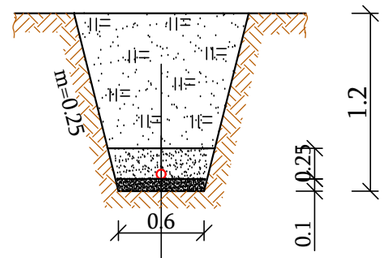

Եղլիցք
Պաշտպանիչ շերտ ավազից
Պոլիէթիլենային խողովակ D20x2.0մմ
Նախապատրաստական շերտ ավազից δ=10սմ

Կտրվածք 1-1

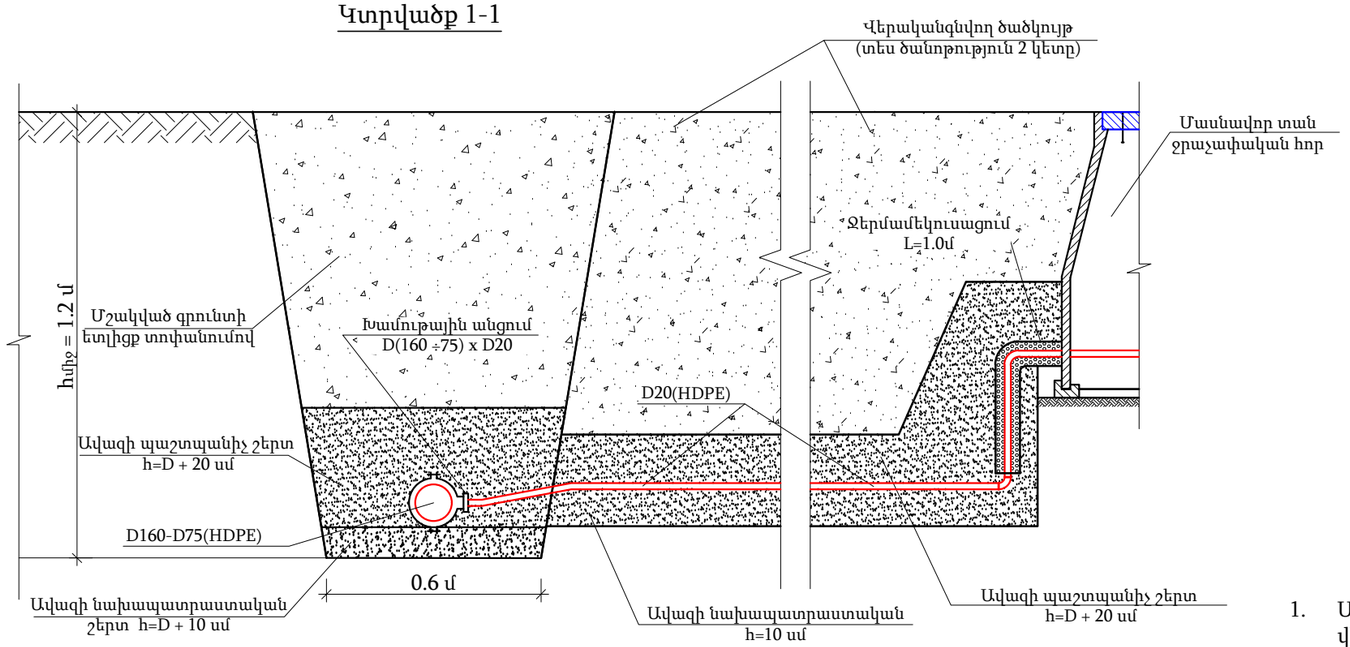

Ծանոթությունն

1. Մասնավոր տների մուտքագծերի իրականացման ընթացքում խրամուղիների վերականգնվող ծածկույթի տեսակը իրականացվում է գոյություն ունեցողին համապատասխան:
2. Աշխատանքային ծավալներով ներկայացված 100 մասնավոր տների, նշանակության օբ մուտքագծերի փոխարինման հողային աշխատանքները հաշվարկված են ներառյալ ջրաչափական հորերի փոսորակները: Մշակվող խրամուղիներ ընդհանուր երկարությունը կազմում է L=500.0:
3. Գոյություն ունեցող ջրագծերի մինչև տնային մութքագծերի խողովակաշարերի տրամագծերը կճշտվեն շինարարության ընթացքում
4. Սույն թերթը նայել N 2 և 31-33 թերթերի հետ համատեղ

«ՖԻ ՊՐՈԵԿՏ» ՍՊԸ			Պատվիրատու - Նաիրիի համայնքապետարան		Պայմանագիր N ԿՄՆՀ-ԳՀՇՁԲ-26/10	
			«Արագյուղ բնակավայրի 1-ին փողոցի ջրագծի կառուցման աշխատանքներ»			
Ն. Գ. Ճ.	Ն. Սարգսյան					
Նախագծ.	Ա. Ղուկասյան					
Ստուգեց	Գ. Գասպարյան		Արագյուղ բնակավայրի մասնավոր տների մուտքագծերի իրականացման հատակագծեր, կտրվածքներ	Փուլ	Թերթ	Թերթեր
				Ա. Ն.	30	36

Պոլիմերավազային ջրաչափական հորի հատակագիծ -0.13 նիշում
Մ 1:10

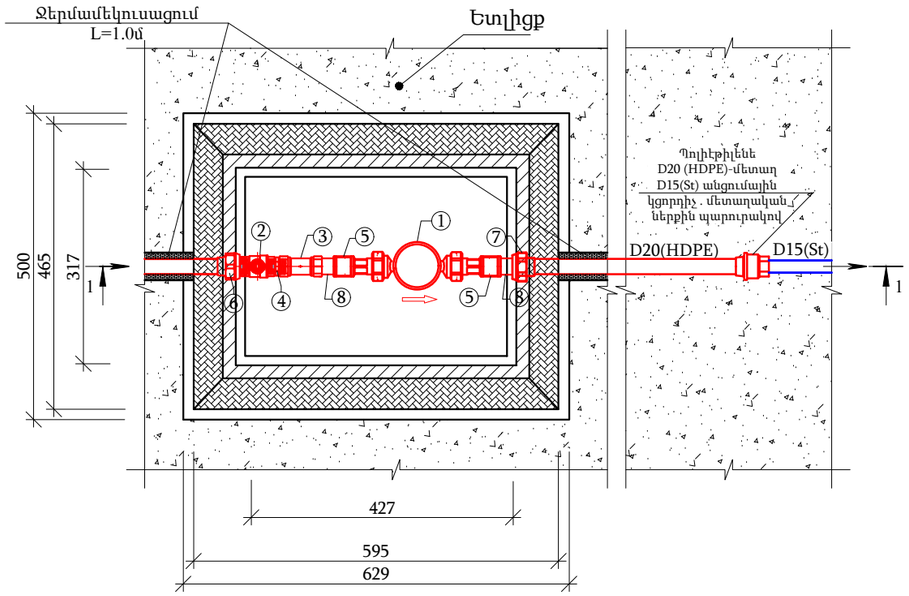

Մասնագիր

Հ/Հ	ԱՆՎԱՆՈՒՄԸ	ՉԱՓՄԱՆ ՄԻԱՎՈՐԸ	ՔԱՆԱԿԸ
	ՄԵԿ ՄԱՄՆԱՎՈՐ ՏԱՆ ՋՐԱՉԱՓԱԿԱՆ ՀԱՆԳՈՒՅՑ		
1.	ՄԵԽԱՆԻԿԱԿԱՆ ՋՐԱՉԱՓ D20 (C ԴԱՍԻ)	ՀԱՏ	1
2.	ՄԵՏԱՂԱԿԱՆ ԳՆԴԱՁԻՆ ՓԱԿԱՆ ԵՐԿԿՈՂՄԱՆԻ ՆԵՐՔԻՆ ՊԱՐՈՒՐԱԿՈՎ D20	ՀԱՏ	1
3.	ՄԵՏԱՂԱԿԱՆ ՖԻԼՏՐ ԵՐԿԿՈՂՄԱՆԻ ՆԵՐՔԻՆ ՊԱՐՈՒՐԱԿՈՎ D20	ՀԱՏ	1
4.	ՄԵՏԱՂԱԿԱՆ ԿՑՈՐԴԻՉ ԵՐԿԿՈՂՄԱՆԻ ԱՐՏԱՔԻՆ ՊԱՐՈՒՐԱԿՈՎ D20	ՀԱՏ	1
5.	ՄԵՏԱՂԱԿԱՆ ԿՑՈՐԴԻՉ ԵՐԿԿՈՂՄԱՆԻ ՆԵՐՔԻՆ ՊԱՐՈՒՐԱԿՈՎ D20	ՀԱՏ	1
6.	ՊՈԼԻԷԹԻԼԵՆԵ D20 (HDPE)-ՄԵՏԱՂ D15(St) ԿՑՈՐԴԻՉ ՄԵՏԱՂԱԿԱՆ ԱՐՏԱՔԻՆ ՊԱՐՈՒՐԱԿՈՎ	ՀԱՏ	1
7.	ՊՈԼԻԷԹԻԼԵՆԵ D20 (HDPE)-ՄԵՏԱՂ D15(St) ԿՑՈՐԴԻՉ ՄԵՏԱՂԱԿԱՆ ՆԵՐՔԻՆ ՊԱՐՈՒՐԱԿՈՎ	ՀԱՏ	1
8.	ՄԵՏԱՂԱԿԱՆ ԿԱՐՃԱԽՈՂՈՎԱԿ ԵՉԿԿՈՂՄԱՆԻ ԱՐՏԱՔԻՆ ՊԱՐՈՒՐԱԿՈՎ D15, L=40 ՄՄ	ՀԱՏ	2

Կտրվածք 1-1Մ 1:10

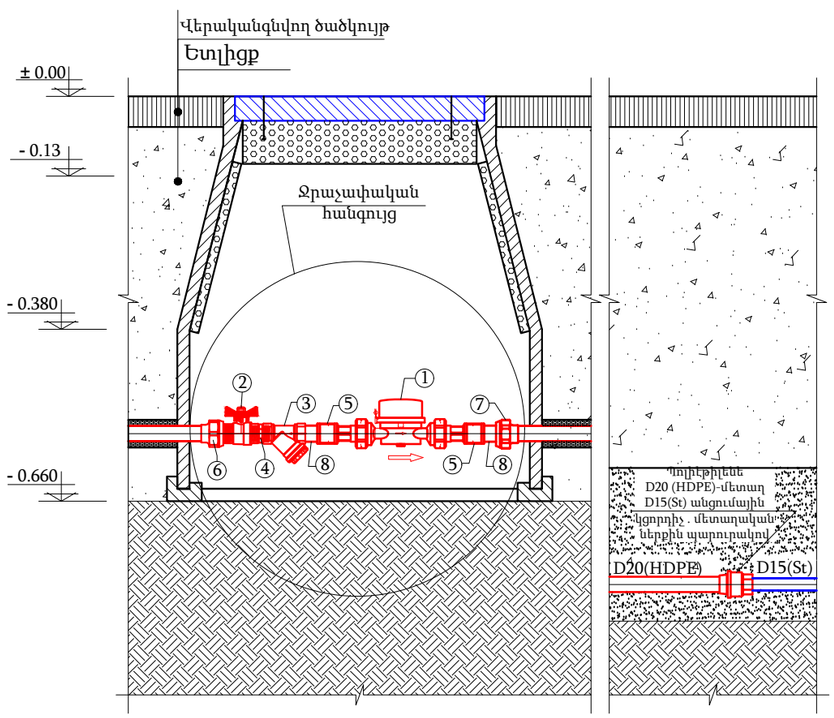

Պոլիմերավազային ջրաչափական հոր

Ծանոթություն

1. Սույն ջրաչափական հորերը ջրաչափերով նախատեսվում է իրականացնել նախագծվող ջրատարների վրա որոնց քանակը 100 է:
2. Սույն թերթը նայել N 2, 30, 32 և 33 թերթերի հետ համատեղ

«ՖԻ ՊՐՈԵԿՏ» ՍՊԸ			Պատվիրատու - Նաիրիի համայնքապետարան		Պայմանագիր N ԿՄՆՀ-ԳՀԾՁԲ-26/10	
Ն. Գ. Ճ.	Ն. Սարգսյան		«Արագյուղ բնակավայրի 1-ին փողոցի ջրագծի կառուցման աշխատանքներ»			
Նախագծ.	Ա. Ղուկասյան					
Ստուգեց	Գ. Գասպարյան		Պոլիմերավազային հորում սարքավորումների և ձևավոր մասերի մոնտաժման սխեմաներ, հատակագծեր, կտրվածքներ և մասնագիր (նախագծվող ջրատարի վրա)	Փուլ	Թերթ	Թերթեր
				Ա. Ն.	31	36

Անհատական տնային միացումների աշխատանքների ծավալներ

Հ/Հ	Աշխատանքի անվանումը	Չափ. միավ.	Քանակը	Ծանոթութ.
	Հողային, քանդման և բետոնային աշխատաքներ			
1	Ասֆալտաբետոնե ծածկույթի կտրում	մ	480.0	
2	Ասֆալտաբետոնե ծածկույթի մշակում, բարձում ինքնաթափ և տեղափոխում աղբավայր 2.0 կմ հեռավորության վրա	$մ^3$	46.8	
3	Խրամուղու և փոսորակի մշակում V կարգի բնահողերում կողլիցքով	$մ^3$	357.2	9^8
4	Խրամուղու և փոսորակի մշակում VI կարգի բնահողերում կողլիցքով	$մ^3$	23.0	9^9
5	Խրամուղու և փոսորակի մշակում VI կարգի բնահողերում, բարձում ինքնաթափ և տեղափոխում աղբավայր 1.0 կմ հեռավորության վրա	$մ^3$	96.0	9^9
6	Խրամուղու և փոսորակի մշակում VII կարգի բնահողերում, բարձում ինքնաթափ և տեղափոխում աղբավայր1.0 կմ հեռավորության վրա	$մ^3$	52.9	18^1
7	Նախապատրաստական շերտի իրականացում ավազից δ=10սմ հաստությամբ	$մ^3$	27.5	
8	Պաշտպանիչ շերտի իրականացում ավազից	$մ^3$	68.1	
9	Ետլիցք իրականացում տեղի բնահողից խտացումով	$մ^3$	380.2	

Հ/Հ	Աշխատանքի անվանումը	Չափ. միավ.	Քանակը	Ծանոթութ.
	Տնային միացումներ			
10	Պոլիէթիլենային խողովակ D20մմ, P=1.0ՄՊա	գծմ	440.0	ՊՍՏ 18599-2001
11	Պոլիէթիլենային խողովակի D20մմ լվացում, վարակազերծում և փորձարկում	գծմ	440.0	
12	Երկկողմանի ներքին պարուրակով մետաղական գնդային փական D20մմ, P=1.0 ՄՊա	հատ	100.0	
13	Մետաղական (C դասի) ջրաչափ D20մմ, P=1.0 ՄՊա	հատ	100.0	
14	Երկկողմանի ներքին պարուրակով մետաղական ֆիլտր D20մմ, P=1.0 ՄՊս	հատ	100.0	
15	Երկկողմանի արտաքին պարուրակով մետաղական կցորդիչ D20մմ, P=1.0 ՄՊս	հատ	200.0	
16	Երկողմանի ներքին պարուրակով մետաղական կցորդիչ D20մմ, P=1.0 ՄՊա	հատ	200.0	
17	Երկողմանի արտաքին պարուրակով մետաղական կարճախողովակ D20մմ, L=40.0մմ, P=1.0 ՄՊա	հատ	200.0	
18	Մետաղական արտաքին պարուրակով պոլիէթիլենային D20(HDPE) - մետաղ D15(St) կցորդիչ, P=1.0 ՄՊա	հատ	100	
19	Մետաղական ներքին պարուրակով պոլիէթիլենային D20(HDPE) - մետաղ D15(St) կցորդիչ, P=1.0 ՄՊա	հատ	100	
20	Պոլիէթիլենային պարուրակային կցորդիչ D20մմ, P=1.0 ՄՊա	հատ	100	
21	Պոլիէթիլենային արմունկ D20մմ, α=90°, P=1.0 ՄՊա	հատ	400	
22	Պոլիէթիլենային գոտի անցում D160x20մմ, P=1.0 ՄՊա	հատ	70	
23	Պոլիէթիլենային գոտի անցում D75x20մմ, P=1.0 ՄՊա	հատ	30	
24	Պոլիէթիլենե (HDPE) D20խողովակների ջերմամեկուսացում պենոպոլիստիրոլե կիսախողովակներով δ=30մմ (յուրաքանչյուր մուտքագծի համար 2.0 գծմ.)	գծմ	200.0	
25	Անհատական տների պոլիմերավազային ջրաչափական հոր	հատ	88	
26	Փրփրապլաստ h=70մմ	$մ^2$	9.7	
27	Փրփրապլաստ h=15մմ	$մ^2$	40.1	

Ծանոթություն

1. Սույն ջրաչափական հորերը ջրաչափերով նախատեսվում է իրականացնել նախագծվող ջրատարների վրա որոնց քանակը 100 է:
2. Սույն թերթը նայել N 2, 30, 31 և 33 թերթերի հետ համատեղ

«ՖԻ ՊՐՈԵԿՏ» ՍՊԸ			Պատվիրատու - Նաիրիի համայնքապետարան		Պայմանագիր N ԿՄՆՀ-ԳՀԾՁԲ-26/10	
			«Արագյուղ բնակավայրի 1-ին փողոցի ջրագծի կառուցման աշխատանքներ»			
Ն. Գ. Ճ.	Ն. Սարգսյան					
Նախագծ.	Ա. Ղուկասյան					
Ստուգեց	Գ. Գասպարյան		Անհատական տնային միացումների աշխատանքների ծավալներ	Փուլ	Թերթ	Թերթեր
				Ա. Ն.	32	36

Կտրվածք 1-1 Մ 1:10

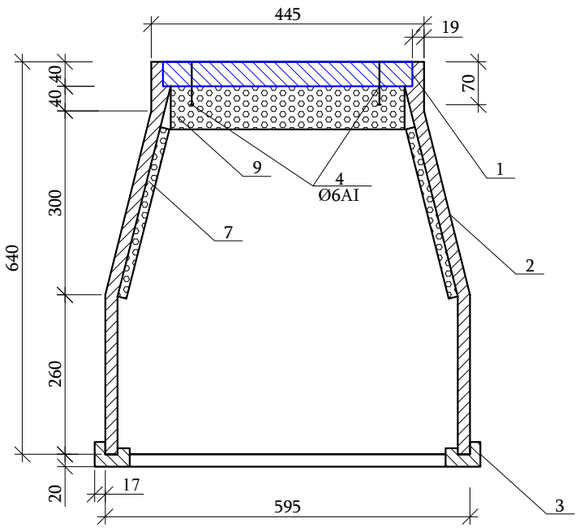

Կտրվածք 2-2 Մ 1:10

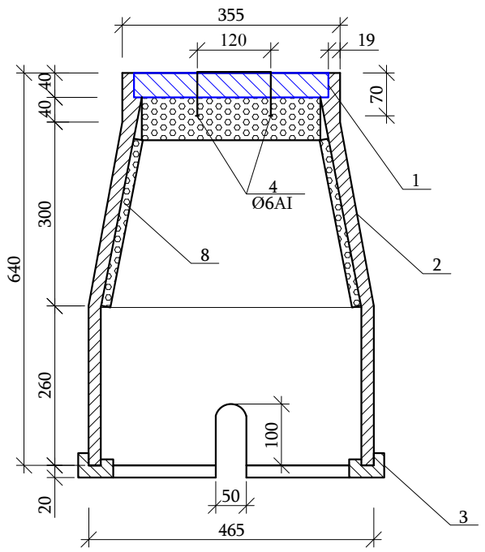

ՀԱՏԱԿԱԳԻԾ Մ 1:10

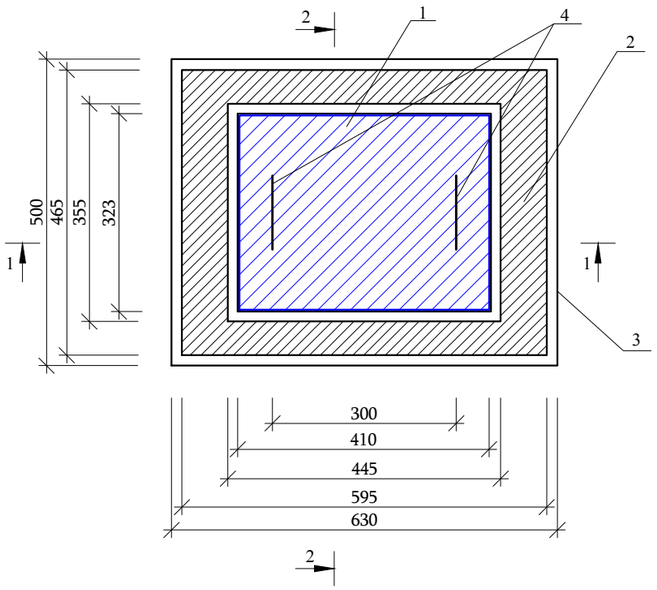

ՊԱՅՄԱՆԱԿԱՆ ՆՇԱՆՆԵՐ

1. Կափարիչ
2. Պատ
3. Հիմքի շրջանակ
4. Պողպատե բռնակ

Տեխնիկական ցուցանիշներ

N	Ցուցանիշի անվանումը	Չափ. միավ.	Ցուցանիշի նշանակությունը
1	Զրակլանում	%	0.2-0.5
2	Ծռման ամռություն	ՄՊա	2.5-3.0
3	Սեղմման ամրություն	ՄՊա	>25
4	Ջերմակայունություն	°C	>+50 - +150
5	Բեռնակրողականություն	տ	>12
6	Հումքը՝ պոլիմեռ - ավազ		

Մասնագիր

Հ/Հ	ԱՇԽԱՏԱՆՔԻ ԱՆՎԱՆՈՒՄԸ	ՉԱՓՄԱՆ ՄԻԱՎՈՐԸ	ՔԱՆԱԿԸ
1	2	3	4
(Զրաչափական 1 հորում տեղադրվող ջերմամեկուսիչ տարր)			
7	415, 270, 555 Փրփրապլաստ h=15մմ, S=0.13մ^2	հատ	2
8	290, 270, 395 Փրփրապլաստ h=15մմ, S=0.10մ^2	հատ	2
9	290, 380 Փրփրապլաստ h=70մմ, S=0.11մ^2	հատ	1

ԾԱՆՈԹՈՒԹՅՈՒՆ

1. Դիտահորը պետք է ունենա համապատասխանության սերտիֆիկատ՝ ԳOUS 30108-94 կամ համարժեք միջազգային ստանդարտներին համապատասխան

2. Բեռնակրողունակությունը՝ >12 տ-ից

3. Կափարիչը՝ կապույտ գույնի, «ՋՈՒՐ» դաջվածքով, պողպատե երկու բռնակներով

4. Հումքը՝ պոլիմեր- ավազային

5. Դիտահորի տեղափոխման և մոնտաժման հարմարությունից ելնելով հնարավոր է նաև պատը իրականացնել 2 կտորից՝ պահպանելով պահանջվող ամրությունը:
6. Սույն թերթը նայել N 2 և 30-32 թերթերի հետ համատեղ

«ՖԻ ՊՐՈԵԿՏ» ՍՊԸ			Պատվիրատու - Նաիրիի համայնքապետարան		Պայմանագիր N ԿՄՆՀ-ԳՀԾՁԲ-26/10	
			«Արագյուղ բնակավայրի 1-ին փողոցի ջրագծի կառուցման աշխատանքներ»			
Ն. Գ. Ճ.	Ն. Սարգսյան					
Նախագծ.	Ա. Ղուկասյան					
Ստուգեց	Գ. Գասպարյան		Պելիմերավազային ջրաչափական հորի չափագրական գծագրեր և տեխնիկական ցուցանիշների աղյուսակ	Փուլ	Թերթ	Թերթեր
				Ա. Ն.	33	36

ՀԱՏԱԿԱԳԻԾ Մ1:25

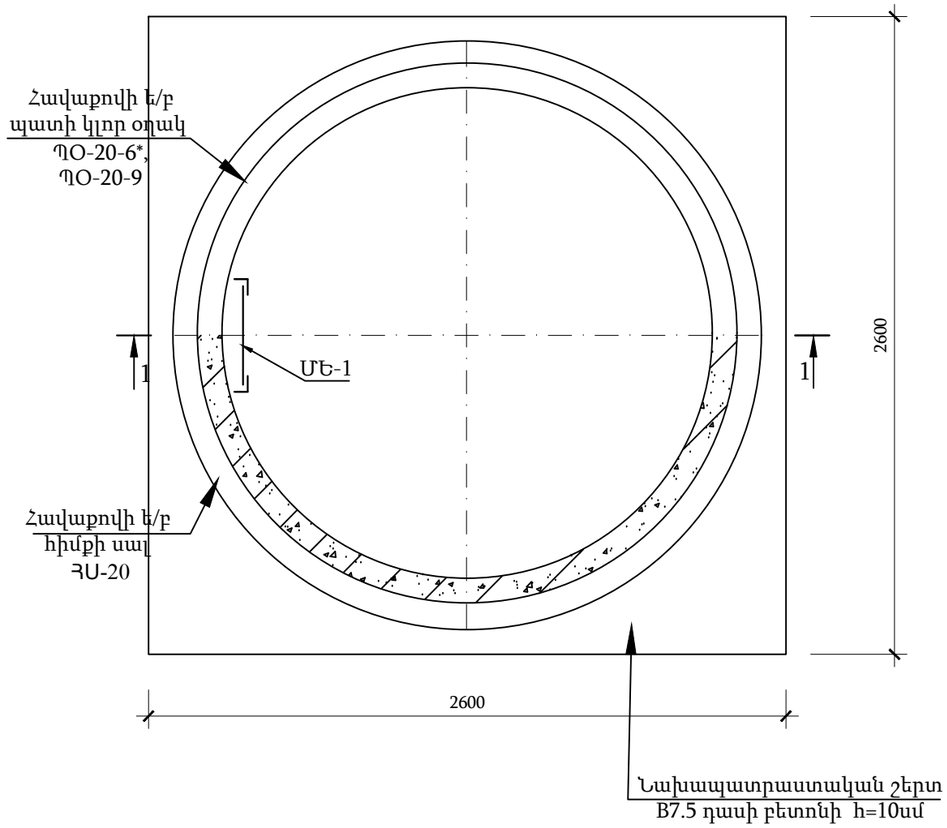

Մետաղական ելարան ՄԵ-1 Մ1:20

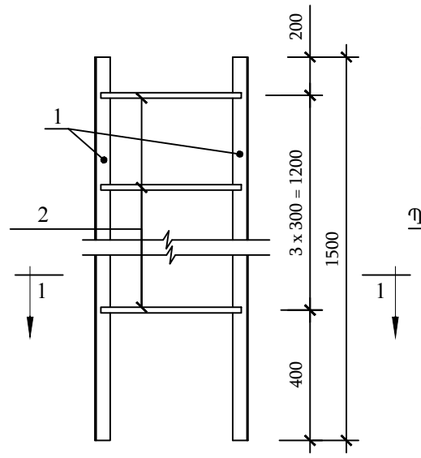

Կտրվածք 1 - 1 Մ1:20

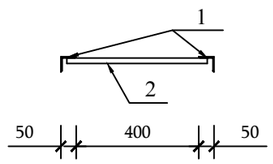

ՀԱՆԳՈՒՅՑ 1 Մ1:10

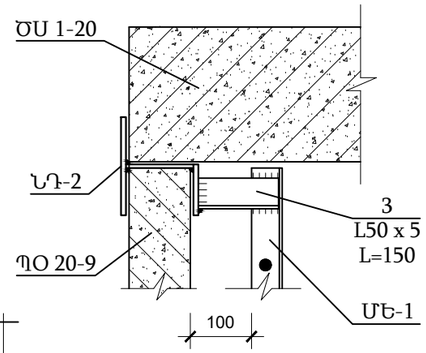

ՀԱՆԳՈՒՅՑ 2 Մ1:10

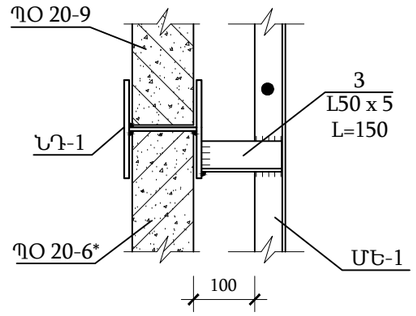

ՄԱՍՆԱԳԻՐ ՄԵԿ ԷԼԵՄԵՆՏԻ ՀԱՄԱՐ

Հ/Հ	ԱՆՎԱՆՈՒՄ		Քանակ հատ	Միավորի քաշը կգ	Ընդանուր քաշը կգ
	ՄԵՏԱՂԱԿԱՆ ԵԼԱՐԱՆ ՄԵ - 1				15.40
1	L 50x5	L=1500	2	5.7	11.4
2	Φ10 AcI	L=480	4	0.3	1.2
3	L 50x5	L=150	4	0.7	2.8
	ՆԵՐԴԻՐ ԴԵՏԱԼ ՆԴ - 1 (3 հատ)				6.0
4	-80x8	L=160	2	0.8	1.6
5	-80x6	L=100	1	0.4	0.4
	ՆԵՐԴԻՐ ԴԵՏԱԼ ՆԴ - 2 (3 հատ)				4.8
6	-80x8	L=160	1	0.8	0.8
7	-80x6	L=100	1	0.4	0.4
8	-80x8	L=84	1	0.4	0.4

Հ/Հ	ԱՆՎԱՆՈՒՄ	Քանակ հատ	Բետոնի ծավալը մ³
	ՀՈՐ D=2000; H/հաշվ.=1500		
	Պատի օղակ ՊՕ-20-9	1	0.59
	Պատի օղակ ՊՕ-20-6*	1	0.39
	Հիմքի սալ ՀՍ-20	1	0.49
	Ծածկի սալ ԾՍ 1-20, պոլիմերավազային ծանր մտոց կափարիչով ՄՊԱ 600	1	0.75
	Բետոն B7.5	--	0.676

ԿՏՐՎԱԾՔ 1 - 1 Մ1:25

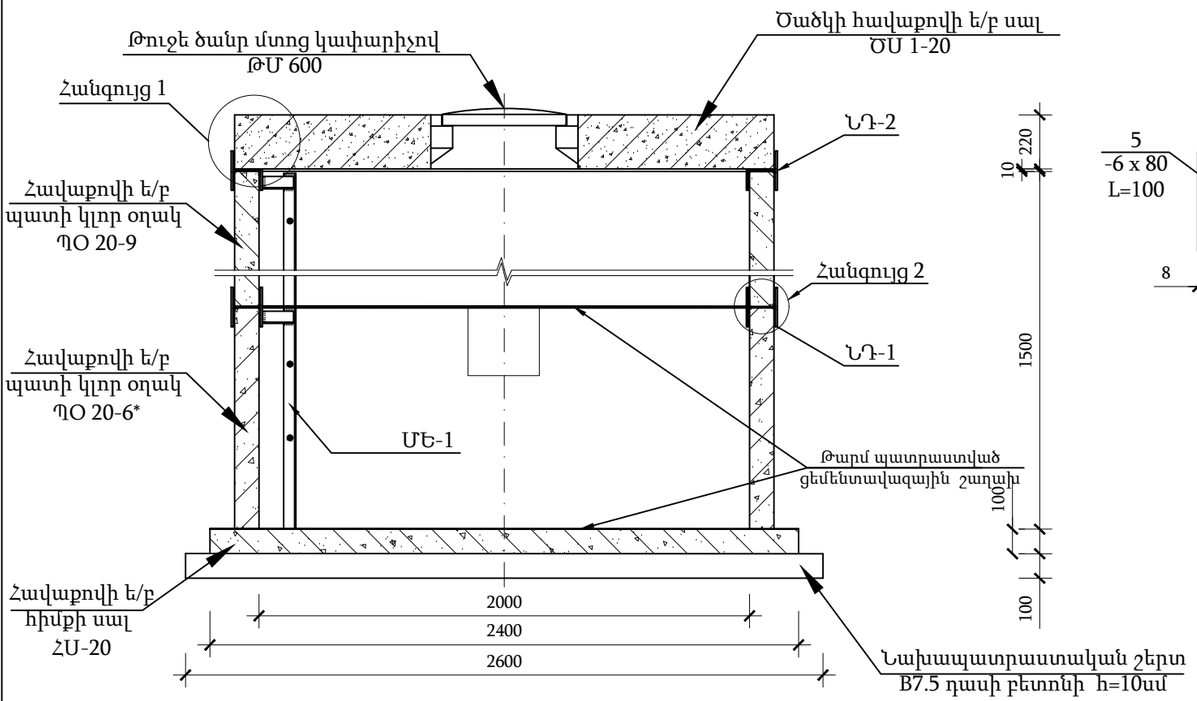

ՆԴ - 1

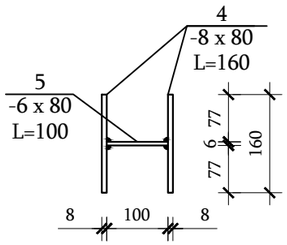

ՆԴ-2

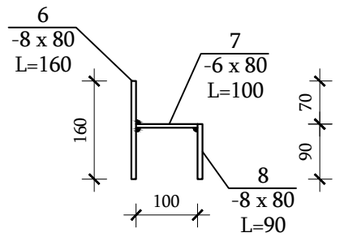

ԾԱՆՈԹՈՒԹՅՈՒՆ

1. Հավաքովի ե/բ պատի օղակները և ծածկի սալերը տեղադրվում են թարմ պատրաստված ցեմենտավազային շաղախի վրա:
2. Հորի բարձրությունը կարելի է կարգավորել հավաքովի ե/բ պատի կլոր օղակների համապատասխան չափի կտրումով կամ հատակի սալի վրա B12.5 մակնիշի միաձույլ բետոնից իրականացված պատի բարձրացումով:
3. Հավաքովի ե/բ էլեմենտների համար տես տիպային նախագիծ 901-09.1184c:
4. Պատի օղակ ՊՕ-20-6* տարբերվում է խողովակների անցման համար նախատեսված գործարանային արտադրության անցքերով:

«ՖԻ ՊՐՈԵԿՏ» ՍՊԸ			Պատվիրատու - Նաիրիի համայնքապետարան		Պայմանագիր N ԿՄՆՀ-ԳՀԾՁԲ-26/10	
Ն. Գ. Ճ.	Ն. Սարգսյան		«Արագյուղ բնակավայրի 1-ին փողոցի ջրագծի կառուցման աշխատանքներ»			
Նախագծ.	Ա. Ղուկասյան					
Ստուգեց	Գ. Գասպարյան		Ջրամատակարարման Ե/Բ կլոր հորեր D=2.0 մ, H/հաշվ=1.5մ	Փուլ	Թերթ	Թերթեր
				Ա. Ն.	34	36

ՀԱՏԱԿԱԳԻԾ Մ1:25

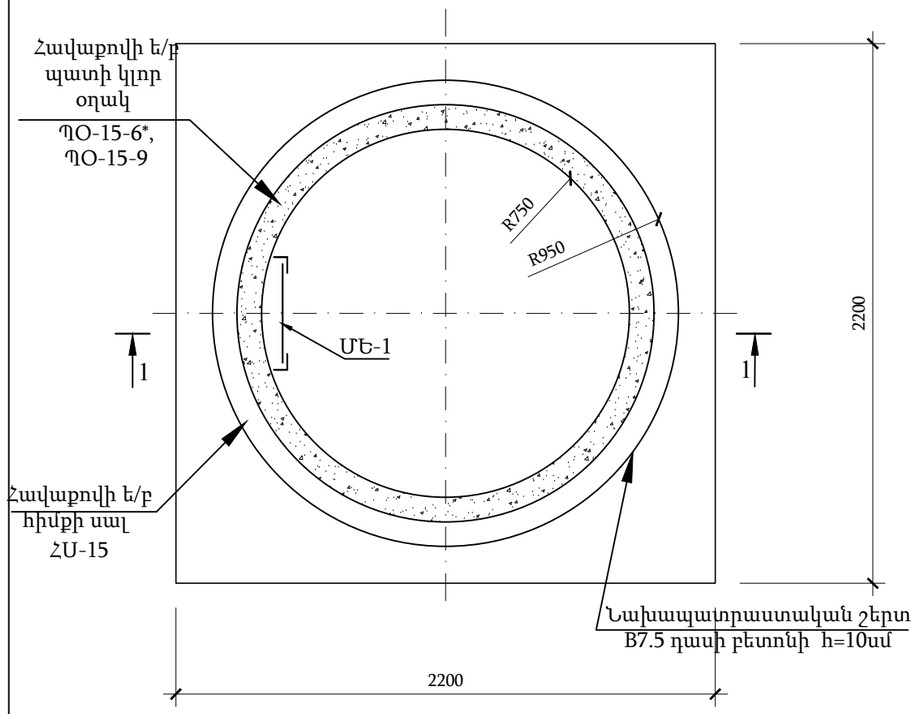

Մետաղական ելարան ՄԵ-1 Մ1:20

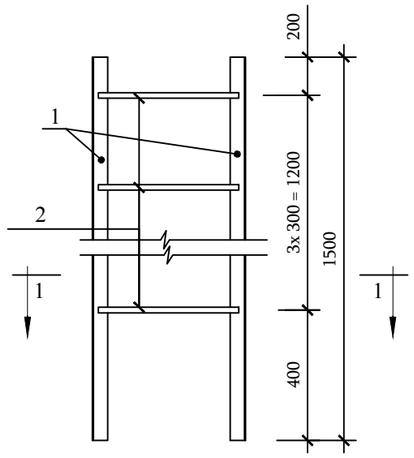

Կտրվածք 1 - 1 Մ1:20

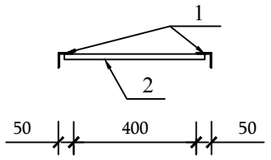

ՀԱՆԳՈՒՅՑ 1 Մ1:10

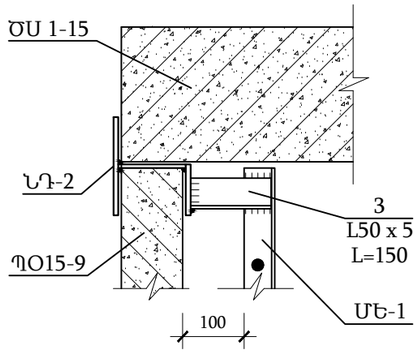

ՀԱՆԳՈՒՅՑ 2 Մ1:10

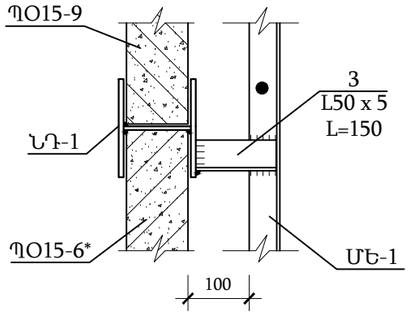

ՄԱՍՆԱԳԻՐ ՄԵԿ ԷԼԵՄԵՆՏԻ ՀԱՄԱՐ

Հ/Հ	ԱՆՎԱՆՈՒՄ		Քանակ հատ	Միավորի քաշը կգ	Ընդանուր քաշը կգ
	ՄԵՏԱՂԱԿԱՆ ԵԼԱՐԱՆ ՄԵ - 1				15.40
1	L 50x5	L=1500	2	5.7	11.4
2	Φ10 AcI	L=480	4	0.3	1.2
3	L 50x5	L=150	4	0.7	2.8
	ՆԵՐԴԻՐ ԴԵՏԱԼ ՆԴ - 1 (3 հատ)				6.0
4	-80x8	L=160	2	0.8	1.6
5	-80x6	L=100	1	0.4	0.4
	ՆԵՐԴԻՐ ԴԵՏԱԼ ՆԴ - 2 (3 հատ)				4.8
6	-80x8	L=160	1	0.8	0.8
7	-80x6	L=100	1	0.4	0.4
8	-80x8	L=84	1	0.4	0.4

Հ/Հ	ԱՆՎԱՆՈՒՄ	Քանակ հատ	Բետոնի ծավալը մ³
	ՀՈՐ D=1500; H/հաշվ.=1500		
	Պատի օղակ ՊՕ-15-9	1	0.4
	Պատի օղակ ՊՕ-15-6*	1	0.265
	Հիմքի սալ ՀՍ-15	1	0.32
	Ծածկի սալ ԾՍ 1-15, պոլիմերավազային ծանր մտոց կափարիչով ՄՊԱ 600	1	0.40
	Բետոն B7.5	--	0.48

ԿՏՐՎԱԾՔ 1 - 1 Մ1:25

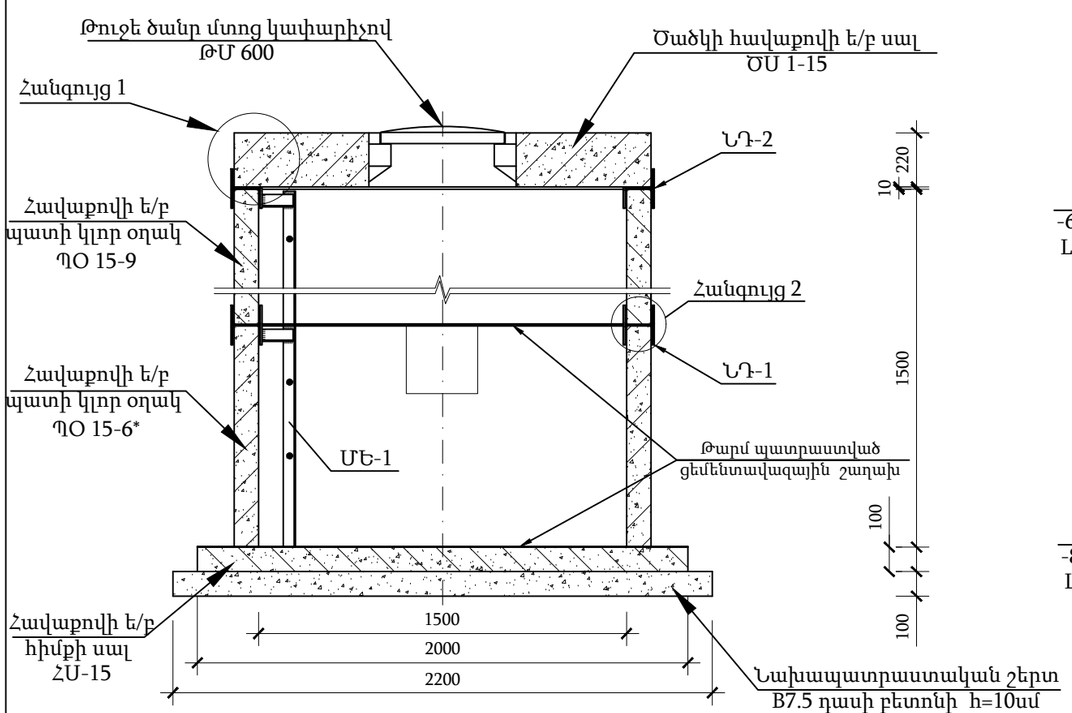

ՆԴ - 1

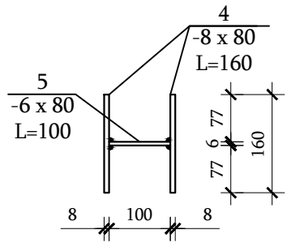

ՆԴ-2

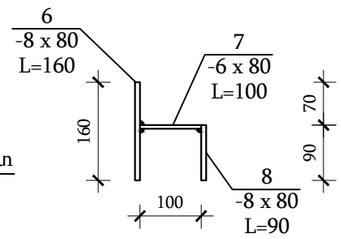

ԾԱՆՈԹՈՒԹՅՈՒՆ

1. Հավաքովի ե/բ պատի օղակները և ծածկի սալերը տեղադրվում են թարմ պատրաստված ցեմենտավազային շաղախի վրա:
2. Հորի բարձրությունը կարելի է կարգավորել հավաքովի ե/բ պատի կլոր օղակների համապատասխան չափի կտրումով կամ հատակի սալի վրա B12.5 մակնիշի միաձույլ բետոնից իրականացված պատի բարձրացումով:
3. Հավաքովի ե/բ էլեմենտների համար տես տիպային նախագիծ 901-09.1184c:
4. Պատի օղակ ՊՕ-15-6* տարբերվում է խողովակների անցման համար նախատեսված գործարանային արտադրության անցքերով:

«ՖԻ ՊՐՈԵԿՏ» ՍՊԸ			Պատվիրատու - Նախիրի համայնքապետարան		Պայմանագիր N ԿՄՆՀ-ԳՀԾՁԲ-26/10
			«Արագյուղ բնակավայրի 1-ին փողոցի ջրագծի կառուցման աշխատանքներ»		
Ն. Գ. Ճ.	Ն. Սարգսյան				
Նախագծ.	Ա. Ղուկասյան				
Ստուգեց	Գ. Գասպարյան		Ջրամատակարարման Ե/Բ կլոր հորեր D=1.5 մ, H/հաշվ=1.5մ	Փուլ	Թերթ	Թերթեր
				Ա. Ն.	35	36

ՀԱՏԱԿԱԳԻԾ Մ1:25

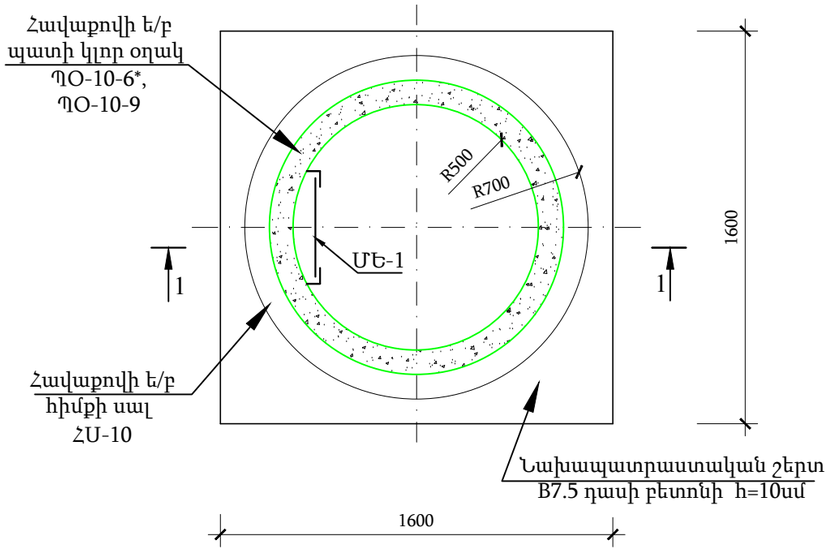

Մետաղական ելարան ՄԵ-1
Մ1:20

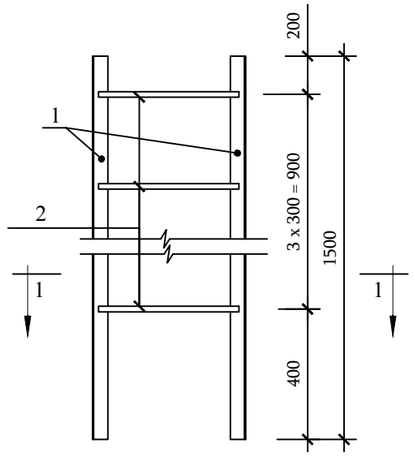

Կտրվածք 1 - 1 Մ1:20

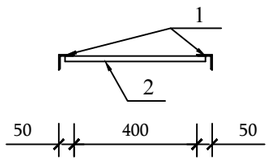

ՀԱՆԳՈՒՅՑ 1 Մ1:10

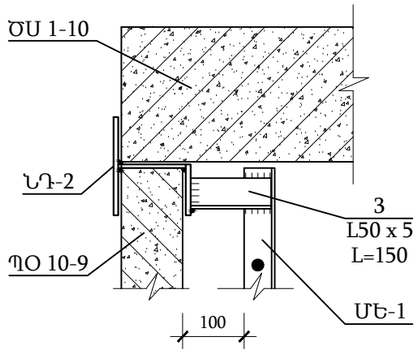

ՀԱՆԳՈՒՅՑ 2 Մ1:10

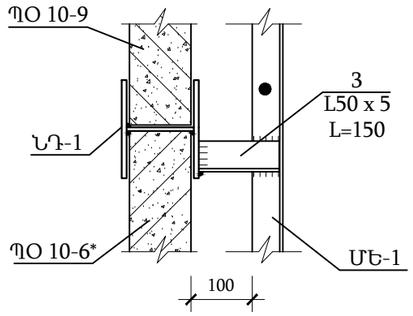

ՄԱՍՆԱԳԻՐ ՄԵԿ ԷԼԵՄԵՆՏԻ ՀԱՄԱՐ

Հ/Հ	ԱՆՎԱՆՈՒՄ		Քանակ հատ	Միավորի քաշը կգ	Ընդանուր քաշը կգ
	ՄԵՏԱՂԱԿԱՆ ԵԼԱՐԱՆ ՄԵ - 1				15.40
1	L 50x5	L=1500	2	5.7	11.4
2	Φ10 AcI	L=480	4	0.3	1.2
3	L 50x5	L=150	4	0.7	2.8
	ՆԵՐԴԻՐ ԴԵՏԱԼ ՆԴ - 1 (3 հատ)				6.0
4	-80x8	L=160	2	0.8	1.6
5	-80x6	L=100	1	0.4	0.4
	ՆԵՐԴԻՐ ԴԵՏԱԼ ՆԴ - 2 (3 հատ)				4.8
6	-80x8	L=160	1	0.8	0.8
7	-80x6	L=100	1	0.4	0.4
8	-80x8	L=84	1	0.4	0.4

Հ/Հ	ԱՆՎԱՆՈՒՄ	Քանակ հատ	Բետոնի ծավալը մ³
	ՀՈՐ D=1000; H/հաշվ.=1500		
	Պատի օղակ ՊՕ-10-9	1	0.24
	Պատի օղակ ՊՕ-10-6	1	0.16
	Հիմքի սալ ՀՍ-10	1	0.18
	Ծածկի սալ ԾՍ 1-10, մտոցի պոլիմերավազային ծանր կափարիչով ՄՊԱ 600	1	0.15
	Բետոն B7.5	--	0.29

ԿՏՐՎԱԾՔ 1 - 1 Մ1:25

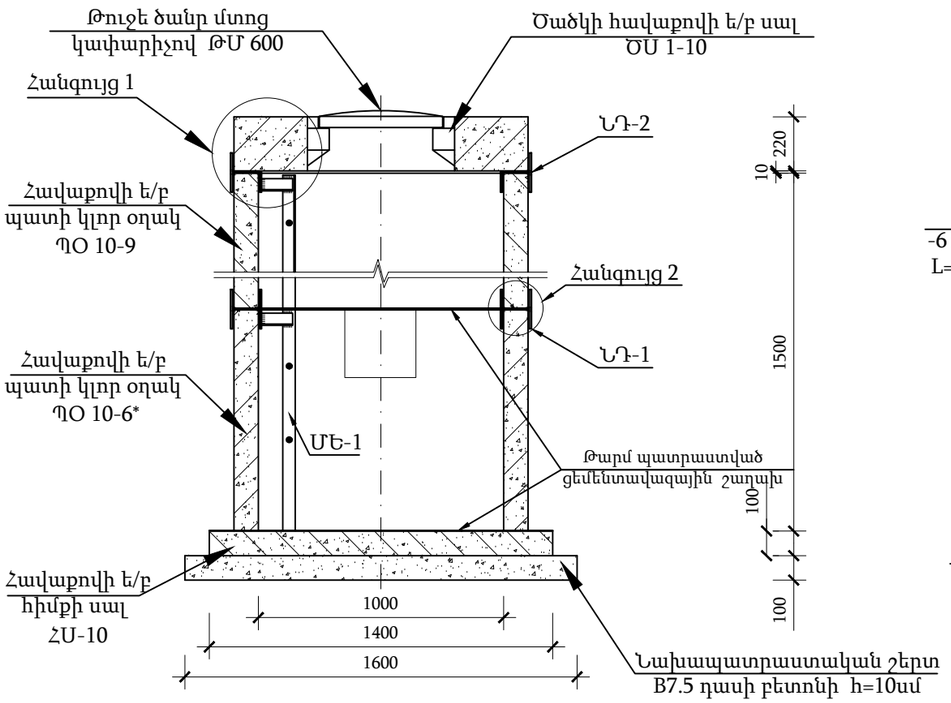

ՆԴ - 1

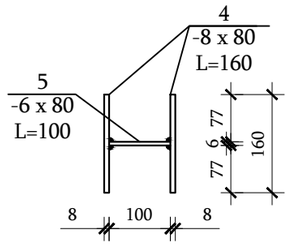

ՆԴ-2

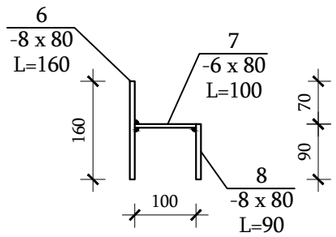

Փականների տակդիր

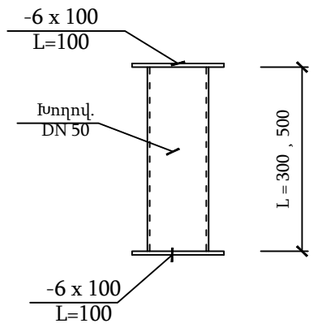

ԾԱՆՈԹՈՒԹՅՈՒՆ

1. Հավաքովի ե/բ պատի օղակները և ծածկի սալերը տեղադրվում են թարմ պատրաստված ցեմենտավազային շաղախի վրա:
2. Հորի բարձրությունը կարելի է կարգավորել հավաքովի ե/բ պատի կլոր օղակների համապատասխան չափի կտրումով կամ հատակի սալի վրա B12.5 մակնիշի միաձույլ բետոնից իրականացված պատի բարձրացումով:
3. Հավաքովի ե/բ էլեմենտների համար տես տիպային նախագիծ 901-09.1184c:
4. Պատի օղակ ՊՕ 10-6* տարբերվում է խողովակների անցման համար նախատեսված գործարանային արտադրության անցքերով:
5. Փականների տակդիրի միջին քաշը G = 4.8կգ

«ՖԻ ՊՐՈԵԿՏ» ՍՊԸ			Պատվիրատու - Նաիրիի համայնքապետարան	Պայմանագիր N ԿՄՆՀ-ԳՀԾՁԲ-26/10	
			«Արագյուղ բնակավայրի 1-ին փողոցի ջրագծի կառուցման աշխատանքներ»		
Ն. Գ. Ճ.	Ն. Սարգսյան				
Նախագծ.	Ա. Ղուկասյան				
Ստուգեց	Գ. Գասպարյան		Ջրամատակարարման Ե/Բ կլոր հորեր D=1.0 մ, H/հաշվ=1.5մ	Փուլ	Թերթ	Թերթեր
				Ա. Ն.	36	36